MEKANİK SİSTEM
Perde Sistemleri & Dekorasyon

PERDE SİSTEMLERİ

2016

www.mekaniksistem.com.tr

Plise Perdeler 04

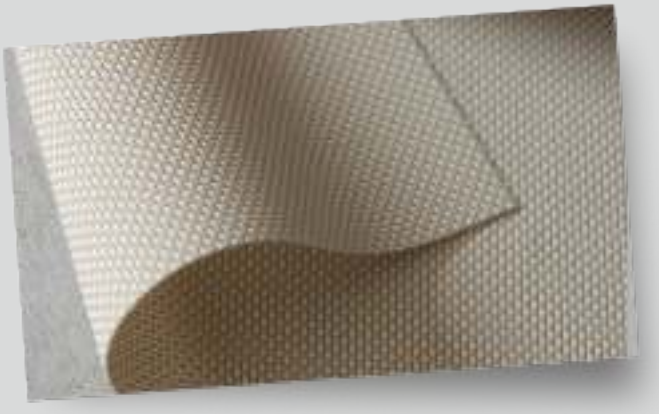

Stor Perdeler 21

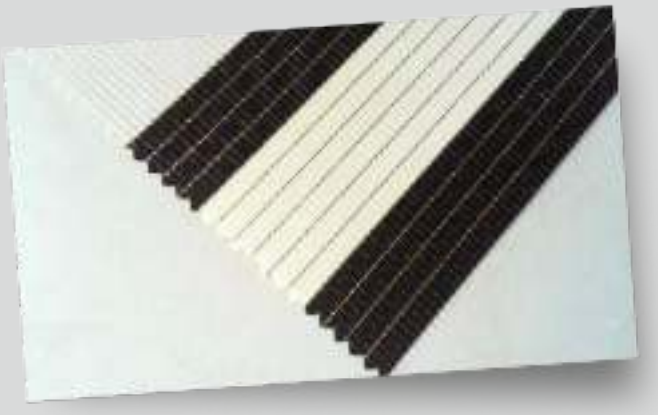

Zebra Perdeler 44

Dikey Perdeler 61

Jaluziler 73

Sahne Perdeleri 86

Mekanik Sistem Perde Sistemleri kuruluşunun ilk gününden itibaren, müşteri ve bayi taleplerini ve beklentilerini ön planda tutan, bu beklentileri en iyi şekilde karşılamayı hedefleyen, AR-GE çalışmalarının önemini bilen, teknolojiyi yakından takip ederek maliyet düşürücü ve kârlılığı arttıran çalışmaları ön planda tutan bir görev bilinciyle hareket etmektedir.

> *Güleryüzlü bir ekibin parçası olmak; uzun soluklu bir iş yaşantısı, kaliteli ve profesyonel iş anlayışından geçmektedir. Mekanik Sistem ile çalışarak takım ruhunu hissedebilirsiniz.*

1997'de sektöre İzmir – Alsancak'ta girdikten sonra 6 yıl mekanik sistemli perdeler üzerinde deneyim kazanıp uzmanlaşarak, 2003'de İzmir – Karabağlar 'da Mekanik Sistem Perde Sistemleri ismiyle üretime başlamıştır.

Her geçen gün makine parkurunu, ürün portföyünü ve bayi ağını arttırarak büyümeyi hedefleyen Mekanik Sistem, 2010 yılında İzmir – Torbalı'daki fabrikasına geçerek bu büyük adımı kilometre taşlarına eklemiştir. Halen günümüzde 3500 m2lik toplam alanda üretim yapan firma, son olarak plise perde üretimini de bünyesine alarak perde sektöründeki yerini genişletmiştir.

Yurtdışına ihracat yaptığı yüzlerce firma ve proje, Türkiye'nin her bölgesinden 1000'in üzerinde bayi ve milyonlarca mutlu müşteri ile perde sektöründeki yerini kanıtlamış ve uzun yıllar bu çizgide hizmet vermeye devam edecektir.

PLİSEPERDELER

Tüm pencere türlerinin ihtiyacına cevap veren perde türü

Esnek kontrol seçenekleri ile plise perdeler, en son iç tasarım yenilikleri ile kusursuz uyum sağlar. Çağdaş görünümü ve ışığı yumuşak bir şekilde içeriye dağıtması sebebiyle geniş kullanım alanları sunar.

Hızlı üretim ve yüksek esneklik derecesi

Düşük sayıda ürün bileşeni kullanımı ve geniş yelpazede kullanılabilir modelleri plise perdeleri modüler kılar. Plise perdeler çözüm sunmak için optimize edilmiştir ve Mekanik Sistem donanımları ile etkin bir şekilde üretilmektedir.

Tüm mekânları modern kılan perde

Onlarca kumaş modeli ile Plise perdeler çağdaş mekânlarınızla mükemmel uyum sağlar. Başta pencereler, büyük veya küçük camlı alanlar, geometrik pencereler, çatı pencereleri, açılı camlar, cam balkonlar ve kış bahçeleri kullanım alanlarının başında gelir.

MODERN İÇ MEKÂNLAR

Esneklik ve Uyumluluk

Farklı renk ve desen seçenekleri ve elle kullanım dâhil olmak üzere, ip kordonlu ya da motorlu kullanım seçenekleri tüm ihtiyaçlarınıza cevap verir.

Çekici Renk ve Desenler

Plise perdelerin mütevazı ve şık tasarımı, üstün renk uyumu, simetri ve çekiciliği bir araya getirir.

Kolay Kurulum ve Ölçülendirme

Son derece kolay montajı plise perdeleri diğer perde türlerinden bir adım öne çıkarır.

Her Ölçüde Kolay Kumaş Seçenekleri

Fonksiyonel, kaliteli ve dekoratif kumaşların bir araya geldiği plise perde kataloğunda mutlaka bir tanesi size göre. Cam balkonlarda 14 mm ve normal pencerelerde 20 mm kumaş genişlik seçenekleri bulunan plise perdeler kullanım alanına göre farklı seçenekler sunar.

GENİŞ KONTROL SEÇENEKLERİ

Elle Kullanım

El ile kullanarak kolay kullanım sağlanabilir. Modele göre kumaş istenilen yerde durdurulup konumlandırılabilir.

İp Kordon ile Kullanım

Ürün üzerindeki ip kordondan kolay kullanımı sağlanabilir. Entegre kordon kilidi mevcuttur. Serbest-asılı sistemlerin işletimi kolaydır.

Motorlu Plise Perde

24 V motorlu plise perdeyi uzaktan kumanda veya elektrik butonu kullanarak açıp kapatmak büyük kullanım kolaylığı sağlar.

Maşa ile Kullanım

Motorlu seçeneği yerine ayarlanabilir maşa aparatı ile yüksek yerlerde bulunan (çatı, tavan gibi) plise perdelerin açıp kapatılmasını son derece kolaylaşır.

RENK VE BİÇİMLER

Renkler ve Desenler

Toplam 5 model içerisinde 23 farklı çarpıcı desen ve renk sunar. Bunlar Parrot, Dutch, Leafy, Mosaic ve Windy modelleridir.

Perde Ölçüleri

Tüm açılarda ve eğimlerde üretilebilen plise perdeler çözüm perdesi olarak tasarlanmıştır. Pencere türlerinde 150 cm genişlik ölçülerine ulaşabilirken, bu ölçü cam balkon sistemlerinde 100 cm ile sınırlandırılmıştır. Her iki sistemde de yükseklik ölçüsü maksimum 220 cm'ye ulaşabilmektedir.

Standart Ölçüler

Standart olarak cam balkonlarda 14mm ve normal pencerelerde 20mm olarak üretilir. Bu ölçüler yalnızca güzel bir görünüm sağlamak için değil ayrıca fonksiyoneldir. Tüm cam sistemleriyle mükemmel uyu m sağlar. Ayrıca hafiftir ve taşınması kolaydır.

Eğim Kordon Kilidi

Bu en yeni sistem eğim kordon kilidi tüm açılarla uyumlu çalışır ve ip kordonun dikey olarak asılı kalmasını sağlar. Önden kontrol bu mekanizmayı basit ve kullanışlı hale getirir.

AKILLI AYRINTILAR

Gece - Gündüz Perdesi

Ayrı ayrı çalıştırılabilir ve ayarlanabilir, her biri kendi içerisinde farklı fonksiyonlara sahip iki ayrı kumaşın mükemmel birleşimi. Tek mekanizma üzerinde hem gece hem de gündüz kullanım seçeneklerinden dolayı bu ismi almıştır.

Kılavuz İp Kordon

Plise perde sisteminin iki yan tarafında bulunan ip kordonlar perdenin üzerinde yürüdüğü sistemi oluşturur. Perdenin sallanarak cama çarpmasını önlediği gibi güzel de bir görünüm sağlar.

Elle çalıştırılabilen kilit sistemi

Elle hareket edebilen profiller kolayca sabitlenebilir. 14 mm ve 20 mm'lik bükülmez alüminyum profiller birbiri üzerine tam oturarak ışık sızdırmaz ve tam mahremiyet sağlar.

Çatı pencereleri için zarif bir çözüm

Fonksiyonel kasa ve uygun kapaklar eklenerek bir kasanın içerisine yerleştirilen plise perdeler tüm çatı, tavan ve kış bahçeleri gibi eğimli alanlarla uyum sağlar. Dış kasa kurulum ve montajı hızlı ve kolay hale getirir.

DUTCH 0,18 mm

DUTCH 01

DUTCH 02

DUTCH 05

DUTCH 11

LEAFY 0,21 mm

LEAFY 01

LEAFY 02

LEAFY 03

LEAFY 05

MOSAIC 0,24 mm

MOSAIC 01

MOSAIC 02

MOSAIC 03

MOSAIC 04

PARROT 0,15 mm

PARROT 01

PARROT 02

PARROT 03

PARROT 05

PARROT 06

PARROT 14

PARROT 15

PARROT 16

PARROT 17

WINDY 0,24 mm

WINDY 01

WINDY 03

CAM BALKON SİSTEMLERİ

Mekanik Sistem Perde Sistemleri Cam Balkon Perde Çözümleri

Cam balkon sistemleri için özel geliştirilen 14 mm kalınlığında, maksimum 100 cm en ve 220 cm boy ölçülerine kadar hazırlanabilen en pratik plise perde modelleridir. Tüm cam balkon sistemlerine uyumludur ve geniş renk – desen seçeneklerine sahiptir.

Kolay Montaj

Bu tür perde sistemleri cam balkonların üretimi sırasında yapılabileceği gibi hali hazırda bitmiş olan cam balkonlara da uygulanabilmektedir. Temiz ve pratik bir montaj sunan plise perdeler her kanada ayrı ayrı monte edilir ve montaj bitiminde plise perdeler kanatla birlikte hareket ederek ergonomik bir kullanım sunar.

Standart Ölçüler ve Daha Fazlası

Standart genişlik ölçüsü maksimum 100 cm olarak belirlenen cam balkon sistemlerinde bu ölçüde rahatlıkla uygulama yapılır. Yükseklik ölçüsü maksimum 220 cm olarak belirlenmiş olmasına rağmen gece – gündüz perde sistemi tercih edilerek bu ölçü gerektiğinde daha da arttırılabilmekte.

Her Kanada Ayrı Bir Plise Perde

Katlanır camların her bir kanadına ayrı ayrı montaj yapılarak fonksiyonel bir kullanım sağlar. Her perde aynı renk olabileceği gibi isteğe göre ayrı renk – desenlerde de üretilebilir. Her kanadın üzerindeki plise perdenin istenildiği yerde konumlandırılabiliyor olması üstün güneş kontrolü ve tasarruf sağlar.

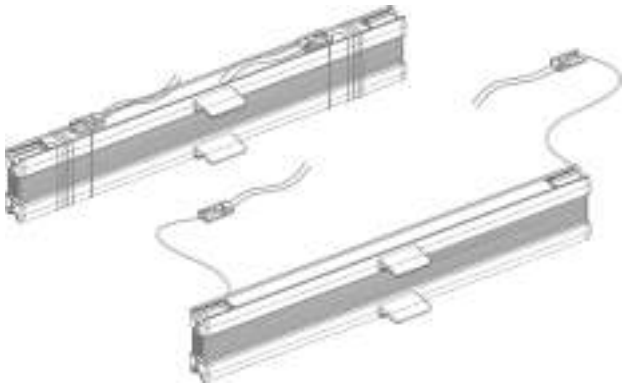

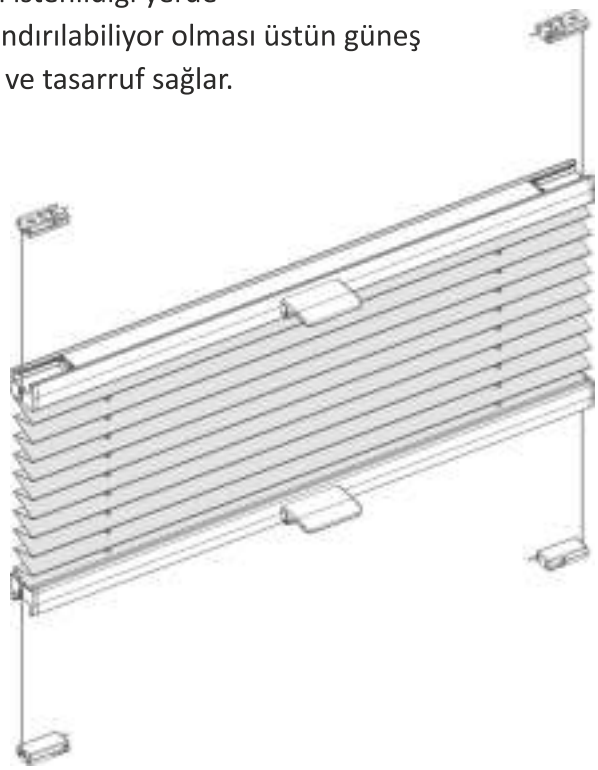

Enerji Tasarrufu Sağlar

Güneş ışığını yumuşak bir şekilde içeriye dağıtan özel üretim plise kumaşları mükemmel bir gölgelendirme sağlar ve eşyalarınızı güneşin direkt ışınlarından korur. Yaz aylarında bulunduğu mekânın iklimlendirilmesine güneşi keserek katkıda bulunur.

Özel Kumaş

%100 polyester kumaştan özel bir katlama tekniğiyle üretilen plise perdeler çok uzun ömürlüdür. Kire, neme ve güneşin zararlı ışınlarına karşı dayanıklıdır. Alev almaz özelliği plise kumaşını çok kullanışlı kılar.

En Kolay Temizlenebilen Perde Türü

Plise perdelerin şüphesiz en büyük özelliklerinden birisi de çok kolay bir şekilde temizlenebiliyor olmasıdır. Özel bir teknikle üretilen kumaş kir tutmaz. Üzerinde biriken tozu yumuşak ve nemli bir sünger, nemli bir bez ya da fırça ile temizleyebilirsiniz.

KIŞ BAHÇELERİ (Winter Garden)

Bir Çözüm Perdesi

Plise perdeler kış bahçelerinde en büyük problem gibi gözüken gölgelendirme sorununa en yenilikçi çözümü sunar. Açılı camlarda rahatlıkla kullanılabilen plise perdeler kış bahçeleri için mükemmel uyum ve konfor sağlar. Motorlu seçenekleri, güneşi istediği miktarda kesebilme özelliği, güneşe ve ısıya dayanıklı kumaşlardan imal ediliyor olması ve kir tutmayan yapısı sayesinde kış bahçeleri için eşsiz bir üründür.

Kolay Montaj

Plise perdelerin kolay montaj özelliği kış bahçelerinde onu vazgeçilmez kılar. İlk montajından sonra sökülmek istendiğinde geçmeli ayakları sayesinde kolayca sökülerek temizliği yapılabilir.

Esnek Form

Bulunduğu camın formuna göre şekil alabilen plise perdeler, özellikle kış bahçeleri tavanlarında açılı formların oluşturduğu görsel bozukluğu ortadan kaldırır. Her forma girebilen plise perde sistemlerinin üçgen, yamuk, beşgen, altıgen ve farklı açılarda üretilebilmesi mümkündür.

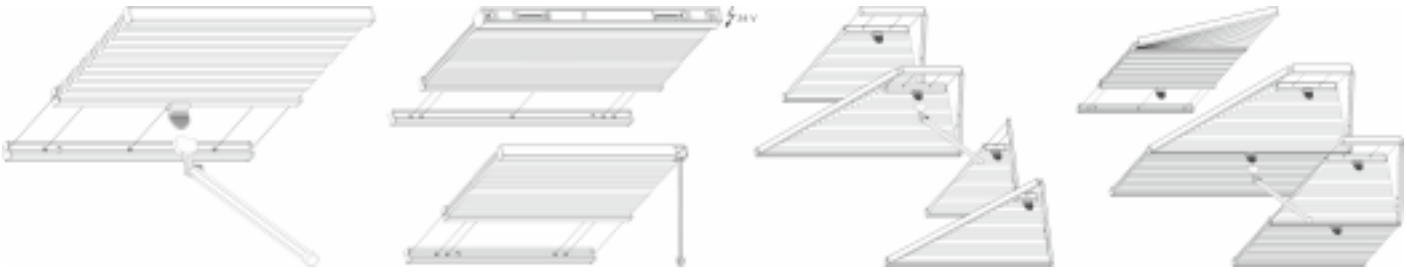

Kullanım Kolaylığı

Kış bahçesi montaj yerine göre motorlu – kumandalı olarak düşünülebilen perde sistemi, sabit sistemde olduğu gibi maşa kontrolü ile de maliyetleri düşürerek her mekâna uyum sağlar.

Ergonomik

Kış bahçelerinde kullanımı açısında tavanlarda kullanılan bu perde; güneş ısısına karşı üstün koruma sağlaması, alev almaz ve kir tutmaz özelliği, motorlu ve motorsuz kullanım seçeneği ile kullanılabilmesinin yanı sıra eşsiz bir görüntü sağlar.

MOTORLU PLİSE PERDELER

Tüm perde sistemlerinde olduğu gibi plise perde sistemlerinde de işlevselliği ve fonksiyonelliği arttıran motor seçeneğini eklemek mümkündür. Uzaktan kumandalı perde sistemleri bir yandan bulunduğu mekâna modern bir hava katarken diğer bir yandan mahremiyetinizde çok önemli bir rol oynar. Tüm otomasyon ve akıllı ev - bina sistemleriyle uyumlu çalışan motorlu plise perdeler kış bahçeleri veya eğimli çatılar gibi ulaşması zor olan yerlerde en ideal tercih sebebidir.

Fonksiyonel Perde Sistemleri

Motorlu plise perdeler sizi birbirine giren kordonlar, ipler ve zincirler gibi karmaşadan kurtarır. Yüksek konumlardaki ulaşması güç olan yerlere sadece bir tuşa basarak ulaşmanızı sağlar. İç mekânlarda son derece sessiz çalışan plise perde motorları tek bir kumandadan kontrol edilerek kendisine bağlı tüm perdeleri mükemmel biçimde hizalamaya olanak sağlar.

Tasarruf Sağlayın

Sadece 24 V'luk bir güç ile çalışan motorlu plise perdeler, üzerine takılabilen yağmur, güneş ve rüzgâr sensörleri ile kendisi ne zaman açılıp kapanması gerektiğini bilir. Böylece zamandan ve enerjiden tasarruf sağlar. Üstelik doğrudan gelen güneş ışınlarını mobilyalarınız ve beyaz eşyalarınızın üzerine gelmesini engelleyerek kalıcı hasarlara karşı koruma sağlar.

Otomasyon Sistemleri ile Akıllı Perdeler

Motorlu plise perdeler başlıca 2 farklı kullanılabilir şekilde tasarlanmıştır. Uzaktan kumanda ve buton ile kontrol. Uzaktan kumanda ile uzak mesafelerden dahi kontrol etmek mümkündür. Bu kumandalar özel güvenlik sistemleriyle donatılmıştır. Frekansları diğer kumandalarda karışmayacak şekilde şifrelenmiştir. Bu sayede perdenizin kontrolü tamamen sizin elinizdedir. Butonlu perdelerde buton duvara sabitlenir. Uzun yıllar bu şekilde sorunsuz kullanmak mümkündür. Butonla kontrol edilebilen pliseli perdeler akıllı ev otomasyonları ile de uyumlu çalışır. Böyle bir otomasyon sistemine sahipseniz perdelerinizi çok kolay bir şekilde entegre edebilir, bu muhteşem rahatlığa sahip olmanın keyfini çıkarabilirsiniz.

Tüm Yaşam Alanlarına Teknoloji

Tüm perde modellerinde motorlu seçenekleri gelişen ve gelişmekte olan ülkelerde standart kullanım haline gelmektedir. Gerek evlerde, gerek ofislerde, tüm işyerlerinde, plazalarda ve yüksek camlı binalarda kullanımı uygundur. Perdenin yanına giderek plastik askıyı, ipi veya zinciri çekmenize gerek kalmaz. Böylece motorlu plise perdeler limitleri daha önceden nasıl ayarlandıysa o hizalara kadar çalışır ve kullanıcıdan kaynaklanabilecek hataların önüne geçer.

GECE - GÜNDÜZ PLİSE PERDELER

Harika Bir Dokunuş

Tüm yaşam alanlarınızda kullanmak üzere tasarlanmış, gece ve gündüz kullanıma uyum sağlayan plise perde türüdür. Tek mekanik sistem üzerinde karartma ve tül modelinden oluşan iki farklı plise perdenin kullanılmasıyla oluşur. Karartma kısmı ışığı tam keserek kusursuz bir mahremiyet sağlarken tül kısmı ışığı süzerek içeri alır, manzaranızı kapatmaz ve olağanüstü bir görsellik sağlar. e göre avantajları vardır ve her ortamda rahatlıkla kullanılabilmek üzere geliştirilmiştir.

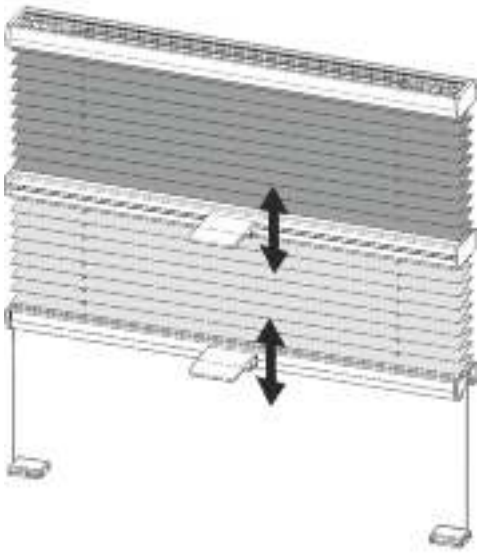

%100 Karartma Sağlayın

Gece - Gündüz plise perdelerin karartma kısmı özel bir tekstil tekniğiyle üretilen kumaşlardan üretilir ve güneş ışığını %100 keserek tüm mekânlarda kullanım imkânı sunar. Bu özellik geceleri içeriden dışarıya oluşabilecek siluet düşme durumunun da önüne geçer. Tüm renklerde üretilebilen gece - gündüz plise kumaşlarını beraberinde kullanılan tül ile birleşim yaparak evinize veya tüm yaşam alanlarınıza hak ettiği değeri verir.

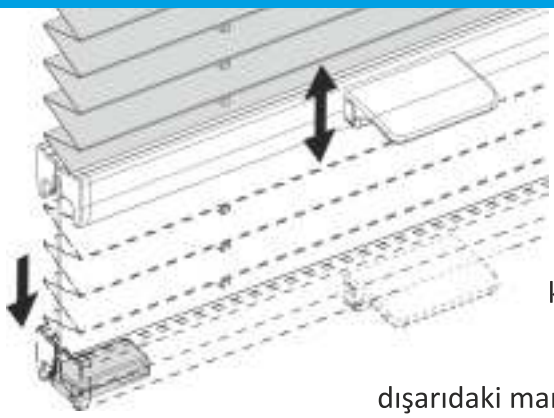

Gündüze Özel Pratik Çözüm

Gece – Gündüz plise perdenizin tül kumaşı gündüz kullanım için tasarlanmıştır. Güneş ışığını yumuşak bir şekilde kırarak içeriye dağılımı sağlar. Geçirgen özelliği sayesinde dışarıdaki manzarayı tam olarak kapatmaz. Onlarca pileli desen ve renkten oluşabilecek kombinasyonlarla içeriden ve dışarıdan görsel bir şölen sunar.

Şaşırtıcı Tasarım

Tek mekanizma üzerinde iki perde kullanma imkânı veren Gece - Gündüz plise perde sistemi, gündüz kısmı açık tutulduğunda ışıkla dans eden bir tasarıma sahip olur. Gece tarafı kullanılmak istendiğinde bulunduğu mekânın havasını tamamen değiştirerek bambaşka bir görünüm sergilemeye olanak tanır. Dilerseniz gece ve gündüz bölümlerini yarım açarak her iki kumaşın da görünmesini sağlayabilirsiniz. Size bu ayrıcalığı sunan plise perdeler her ortama uyum sağlar ve şaşırtıcı tasarımlar ortaya koyar. Diğer perde türlerine göre çok az yer kaplayarak (yalnızca 20 mm taşıyıcı ray kalınlığı) minimal tasarımlarınızla bütünlük sağlar.

Kullanım Kolaylığı

İki perde türünün tek mekanizmada birleştiği gece – gündüz plise perde türünün ip kordon kumandalı işletim sistemi bulunduğu gibi, cam balkon sistemlerinde kullanılmak üzere kulp kumandalı işletim sistemi de bulunmaktadır. Her iki mekanik sistemin kendine göre avantajları vardır ve her ortamda rahatlıkla kullanılabilmek üzere geliştirilmiştir.

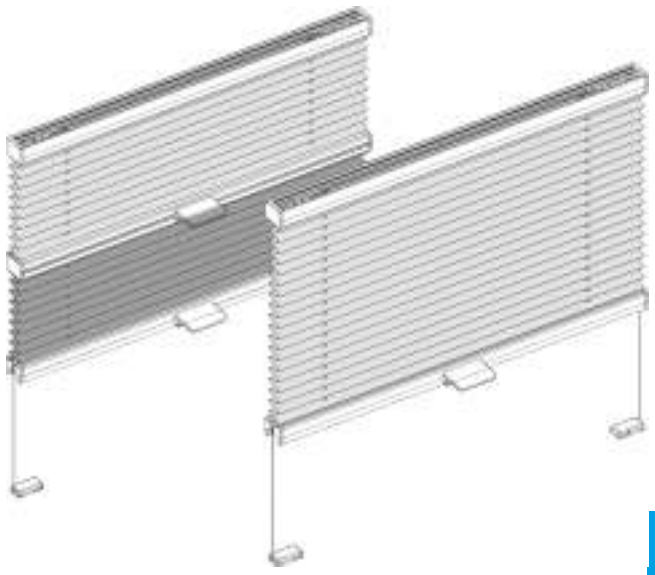

AÇILI VE EĞİMLİ CAMLAR

Hayatınızın Çözüm Perdesi

Plise perdeler, perde kullanımının problem olduğu yerlerde çözüm üretmek üzere tasarlanmıştır. Eğik tavanlardan açılı pencerelere, üçgen camlara, yamuk geometrik şekildeki pencerelere, beşgen ve altıgen pencerelerde mükemmel örtücülük ve onlarca desen – renk seçenekleriyle bulunduğu mimariye tam uyum sağlar.

Plise perdeleri kullanmak için hayatınızda ona yer açmanıza gerek yoktur. Plise perde çözümleri kendi yerini tam olarak bulur.

Kış Bahçelerinin En Profesyonel Üyesi

Kış bahçelerinin en belirgin özelliği cam duvarları ve cam çatı yapısıdır. Yanlara inen çift eğimli çatı modeli ya da merkezden yükselen ve etrafına doğru dairesel açıyla inen tavanlar büyük bir kubbe görünümüyle mekâna derinlik katar. Fakat rahatsız eden güneş ışınlarını azaltmak için eğik ve açılı bir tavana kusursuz uyum sağlayacak perde modeli her zaman problem olmuştur. Tam bu aşamada plise perdeler her açıya ve eğime uygulanabilme özelliği ile öne çıkar. Çift renk olarak da düşünülebilecek kış bahçesi plise perde modelleri bulunduğu ortamın havasını değiştirir ve fonksiyonellik katarak kış bahçenizden tam faydalanabileceğiniz işlevsel bir hale getirir.

Kullanım Kolaylığı

Gerek kış bahçelerinin açılı ve eğimli camlarında olsun gerekse yüksek yapıların erişilemeyecek kadar yüksekte bulunan açılı camlarında kullanmak üzere motorlu olarak kullanıma olanak tanır. Üstelik tek bir kumandadan çoklu destek sayesinde tüm perdeler aynı anda hareket edebilir ve aynı hizada durdurulması mümkündür. Çok yüksek olmayan yapılarda maliyeti en aza indirgemek için maşa ile kullanım şekli de mevcuttur. Açılı camlara kulp işletim sistemli yapılan perdeler ergonomik ve uzatmalı maşa ile kontrol edilebilir.

Sabit Açık Camlara Çözüm

Banyo, lavabo, dinlenme odası, soyunma odaları, kabinler gibi havasız ve nemli alanlarda sürekli açık durması gereken camların çözüm perdesi plise perdelerdir. Ayrıca plise perdeler neme ve kire dayanıklı yapısı sayesinde bu tür ortamlara tam uyum sağlar. Mahremiyet gerektiren açılı ve eğimli pencerelerde %100 ışığı engelleme özelliği sayesinde kesin çözüm sunar.

Perde Temizliğinde Devrim

Kaplamalı %100 polyester kir tutmayan ve özel teknik kumaşı sayesinde uzun süre temizlik gerektirmeden kullanıma olanak tanır. Temizlemek istenildiğinde, ilk montajından sonra geçmeli ayakları sayesinde kolayca pencereden ayrılarak yıkanarak dahi temizliği yapılabilir.

P1614

Montaj Seçeneği	: cam kanadı üstünde vidasız montaj
En	: min. 0,20 m
	: maks. 1,20 m (Boy maks. 2,20 m)
	: maks. 1,50 m (Boy maks. 1,60 m)
Boy	: min. 0,20 m
	: maks. 2,20 m
Metrekare	: maks. 2,60 m2
Açı	: maks. 15°
Kumaş Deseni	: tercihe göre içte veya dışta
	(Standart: içte)
İşletim	: 1,20 m Ene kadar 1 kulp ortada
	1,20 m En den sonra 2 kulp
Profil Rengi	: tercihe göre alüminyum, beyaz, siyah, bronz veya krem
İşletim Seçeneği	: Uzatma çubuk (eloksal)
	1,00 m, 1,50 m veya 2,00 m
	Sipariş üzere maks. 3,00 m ye kadar
	Uyarı: tüm enlerde sadece 1 adet kulp olmalı
Paket Yüksekliği	: Sayfa S. 6
Sipariş Ölçüsü	: GB, GH, FH

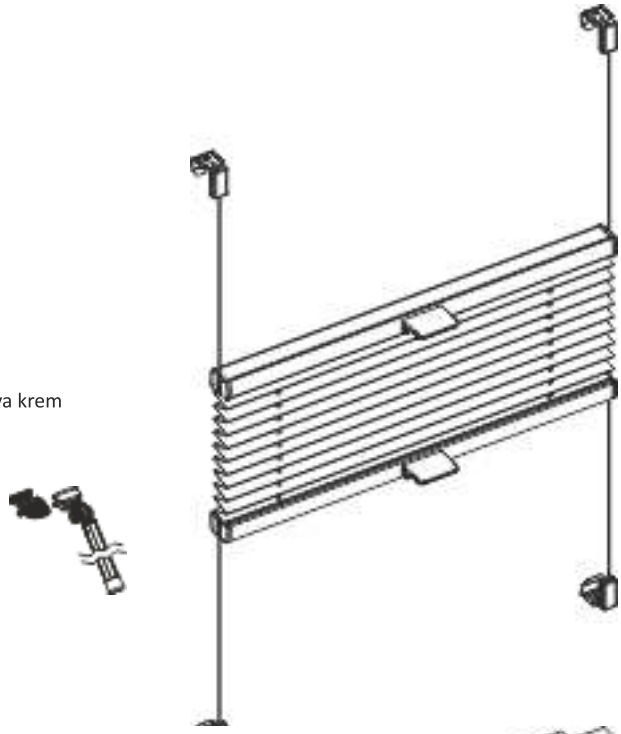

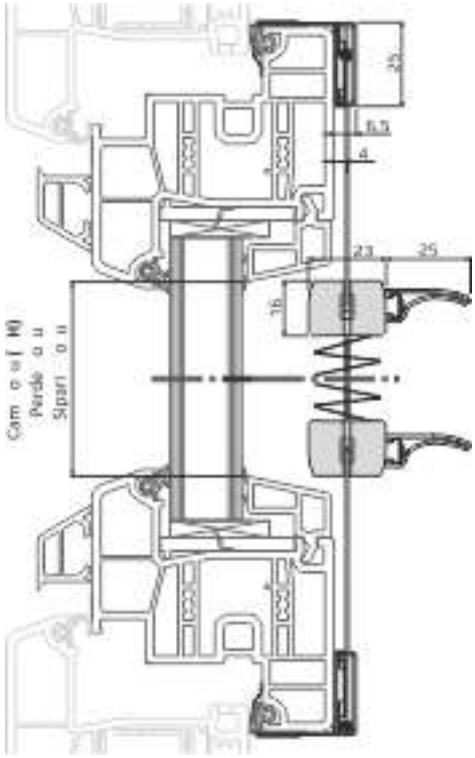

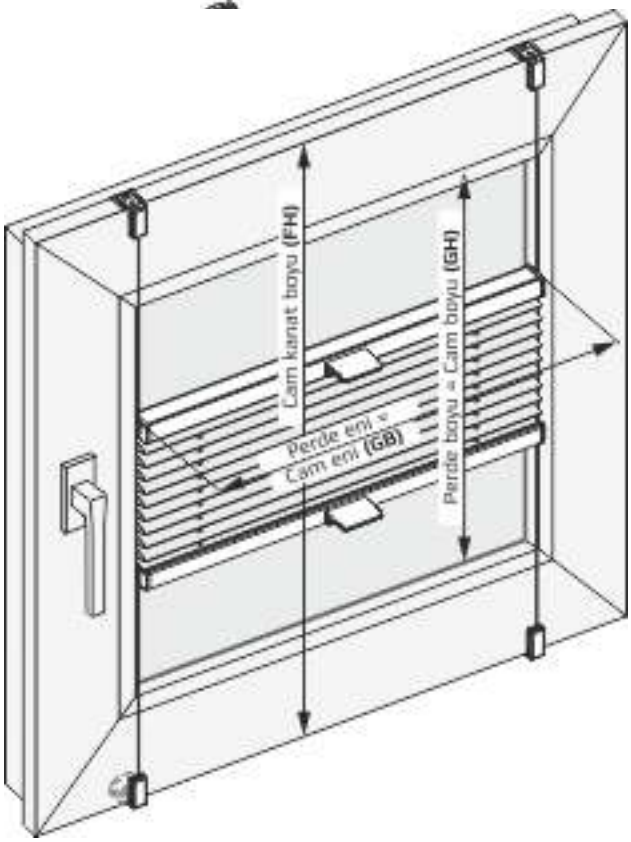

P1620

Kulp işletimli gerilmiş perde, çift kumaş (Gece / Gündüz)

En	: min. 0,20 m : maks. 1,20 m (Boy maks. 2,20 m) : maks. 1,50 m (Boy maks. 1,60 m)
Boy	: min. 0,20 m : maks. 2,20 m
Metrekare	: maks. 2,60 m²
Açı	: maks. 15°
Kumaş deseni	: tercihe göre içte veya dışta (Standart: içte)
İşletim	: 1,20 m Ene kadar 1 kulp ortada 1,20 m En den sonra 2 kulp
Profil rengi	: tercihe göre alüminyum, beyaz, siyah, bronz veya krem
İşletim seçeneği	: Uzatma çubuk (eloksal) 1,00 m, 1,50 m veya 2,00 m Sipariş üzere maks. 3,00 m ye kadar **Uyarı:** tüm enlerde sadece 1 adet kulp olmalı
Paket yüksekliği	: Sayfa S. 6
Sipariş ölçüsü	: B, H

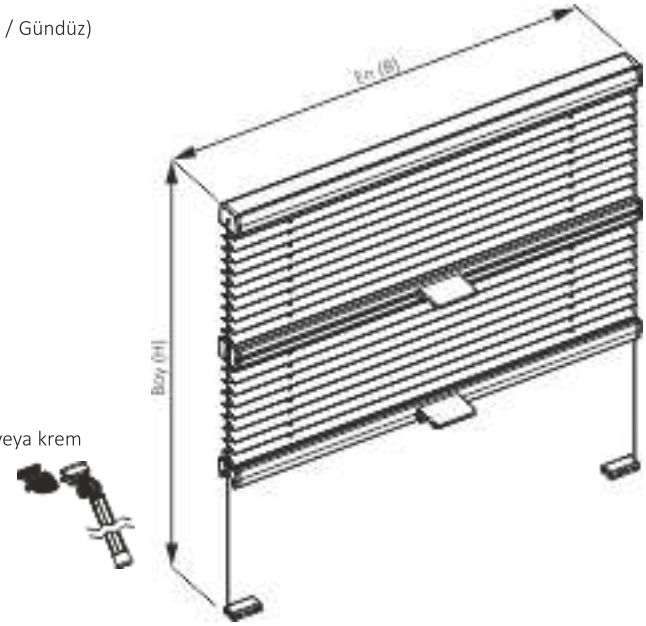

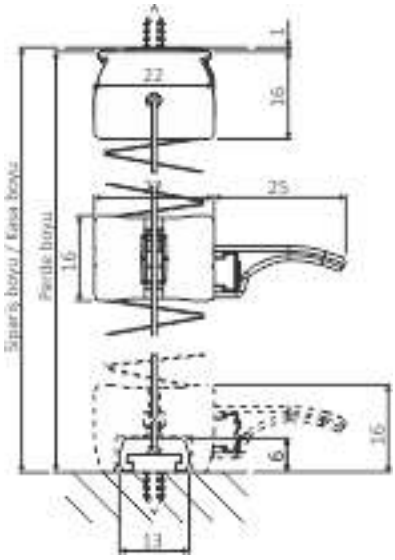

Standart-Aksesuarlar

Portray

Zıgıl yatağı

L-Ayak

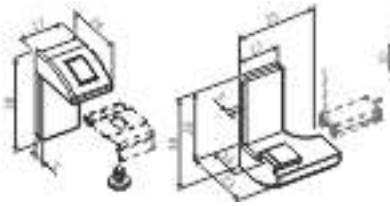

Pervaz tutucu

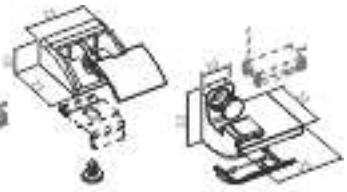

STORPERDELER

- Stor perdeler Türkiye'nin en yaygın mekanik sistemli perdeleridir. Mekâna kattığı derinlik, renk seçenekleri, uygun fiyatı ve her dekora uyum sağlama özellikleri sayesinde çokça tercih edilir. Apreli kumaştan üretilen stor perdeler, beraberinde tül mekanizmalı perdeler kullanılarak çiftli sistem (ikili sistem) perdeleri oluştururlar. Screen (sunscreen) ve karartma (blackout) perde grupları da stor perdelerin işlenmiş bir kumaş türüdür.
- Motorlu ve manuel olarak kullanıma olanak tanıyan bu mekanizmalar uzaktan kumanda veya buton aracılığıyla kontrol edilebilirler. Genel olarak ev salonlarında tercih ediliyor gibi gözükse de, günümüz teknolojisiyle gelişen yapı sektöründeki yüksek camlı mimariler, güneşi engellemek ve tasarruf sağlamak için stor perdeleri tercih ederler.

MODERN İÇ MEKÂNLAR

Zarif Bir Dokunuş

Geniş desen ve renk seçeneklerinden dolayı her dekora uyum sağlayan zebra perdelerin, genellikle ev kullanımına yönelik olarak, etek – boncuk ve etek modeli kesimi gibi süsleme seçenekleri de bulunur. Ayrıca stor mekanizmasını gizleyen kapalı kasa seçenekleri vardır. Beyaz, krem veya eloksal olarak (metal rengi) üretilen bu kasalar stor perdeye görsellik katar.

Aşağıdaki tablodan Mekanik Sistem olarak CNC tezgâhlarımızda kesilebilen etek dilim modellerini inceleyebilirsiniz.

Fonksiyonel Perde

Stor perdeler, gerek kumaş gerek mekanizma yönünden modüler yapıdadır. Kumaş değişikliği gerektiği veya istendiği durumlarda mekanizma sabit kalarak sadece kumaşın değiştirilmesine olanak tanır. Aynı şekilde mekanizma komponentlerinin herhangi birinde arıza veya kırılma meydana gelme durumlarında, sadece bozuk ürün değiştirilerek en düşük maliyetle onarımı gerçekleştirilebilir. Bu da stor perdeleri son derece fonksiyonel kılar.

Işığa Hükmedin

Stor perdelerin şüphesiz en kullanışlı perde sınıfında olma sebebi çok geniş kumaş, renk ve desen gamına sahip olmasıdır. Öyle ki her dekorasyona, her kullanıma ve her mekâna uyumlu bir stor perde bulmanız mümkündür. Günümüz teknolojisi ile üretilebilen teknik kumaşlar stor perde kartelalarında çoktan yerini almıştır. Bu kumaşlar arasında güneş ışığını kontrol edebilmek için üretilmiş desenli tül perde kumaşları, ışığı %100 oranında kesebilen blackout (karartma) perde kumaşları, dışarıdaki manzarayı kapatmadığı halde içeriyi göstermeyen screen (sunscreen) kumaşları ve çok daha fazla türü bulunur.

Firmamız tarafından, bu kumaşlar belirgin özelliklerine ve teknik detaylarına göre polyester, yarı saydam, simli, parlak mat gibi aşağıdaki gibi kısa kodlarla sınıflandırılmıştır. Her sınıf kendi içerisinde ayrı renk kartelası içerir.

BN-1

BN-2

BN-7

BN-8

BN-11

BN-12

BN-13

BN-14

501

503

(P) POLYESTER SERİSİ

Yarı geçirgen polyester stor perdeler her mekâna uygun kullanımı ve birçok renk çeşidi ile sizlerin beğenisine sunulmuştur. % 100 polyester bir kumaştır. Çift akrilik kaplamadır. Silinebilir olması polyester stor perdeleri çok kullanışlı kılar. Düz renk olarak üretilirler ve stor perdelerin en genel ürünüdür.

Kumaş Kalınlığı:	0.37 mm
Gramaj:	195 gr/m2
Maksimum En:	200 – 250 cm'dir.

Kumaş Özellikleri

%100 polyester içeren bir kumaştan yapılmıştır. Ortamı karartmaz, yarı saydam ve ışık geçirgenliği mevcut bir kumaştır. Dışardan içeriyi veya içerden dışarıyı göstermez. Erime polyester teknolojisi ile çift akrilik kaplama olarak üretildiği için kumaşların kenarlarında herhangi bir şekilde atma yapması söz konusu değildir.

(P) POLYESTER STOR PERDE 0,37 mm

P-1503

P-2539

P-2538

P-1501

P-1502

(İPY) MAT POLYESTER SERİSİ

Yarı geçirgen mat polyester stor perdeler her mekâna uygun kullanımı ve birçok renk çeşidi ile sizlerin beğenisine sunulmuştur. % 100 polyester bir kumaştır.

Çift akrilik kaplamadır.

Kumaş Kalınlığı:	0.37 mm
Gramaj:	195 gr/m2
Maksimum En:	200 – 250 cm'dir.

Kumaş Özellikleri

%100 polyester içeren bir kumaştan yapılmıştır. Ortamı karartmaz, yarı saydam ve ışık geçirgenliği mevcut bir kumaştır. Dışardan içeriyi veya içerden dışarıyı göstermez. Erime polyester teknolojisi ile çift akrilik kaplama olarak üretildiği için kumaşların kenarlarında herhangi bir şekilde atma yapması söz konusu değildir.

(İPY) MAT POLYESTER STOR PERDE 0,37 mm

İPY3000 | İPY3011 | İPY3012 | İPY3013-2

İPY3026 | İPY3027 | İPY3028 | İPY3033

İPY3045 | İPY3054 | İPY3060 | İPY3063

İPY3064 | İPY3065 | İPY3067 | İPY3070

İPY3072 | İPY3077 | İPY3089 | İPY3091

İPY3097

(GX) SİMLİ STOR PERDE SERİSİ

Simli stor perdeler ışıltı sevenler için birçok renk çeşidi ile sizlerin beğenisine sunulmuştur. % 100 polyester kumaştır. Çift akrilik kaplamadır.

Sim görünümlüdür.

Kumaş Kalınlığı:	0.35 mm
Gramaj:	200 gr/m2
Maksimum En:	200 – 250 cm'dir.

Kumaş Özellikleri

%100 polyester içeren bir kumaştan yapılmıştır. Ortamı karartmaz, yarı saydam ve ışık geçirgenliği mevcut bir kumaştır. Dışardan içeriyi veya içerden dışarıyı göstermez. Erime polyester teknolojisi ile çift akrilik kaplama olarak üretildiği için kumaşların kenarlarında herhangi bir şekilde atma yapması söz konusu değildir.

(İPY) MAT POLYESTER STOR PERDE 0,35 mm

GX400

GX402

GX410

GX420

GX430

GX435

GX460

GX462

GX464

GX470

GX471

GX473

GX480

GX490

GX494

GX571

GX579

GX583

(NX) KETEN STOR PERDE SERİSİ

Panama desenli stor perdeler keten görünümüme sahiptirler. Rahatlık hissi veren renk tonları ve keten dokuması ile kullanıldığı ortama ayrı bir hava katmaktadır.

% 100 polyester kumaştır. Çift akrilik kaplamadır. Panama desen görünümlüdür.

Kumaş Kalınlığı:	0.48 mm
Gramaj:	205 gr/m2
Maksimum En:	200 cm'dir.

Kumaş Özellikleri

%100 polyester içeren bir kumaştan yapılmıştır. Ortamı karartmaz, yarı saydam ve ışık geçirgenliği mevcut bir kumaştır. Dışardan içeriyi veya içerden dışarıyı göstermez. Erime polyester teknolojisi ile çift akrilik kaplama olarak üretildiği için kumaşların kenarlarında herhangi bir şekilde atma yapması söz konusu değildir.

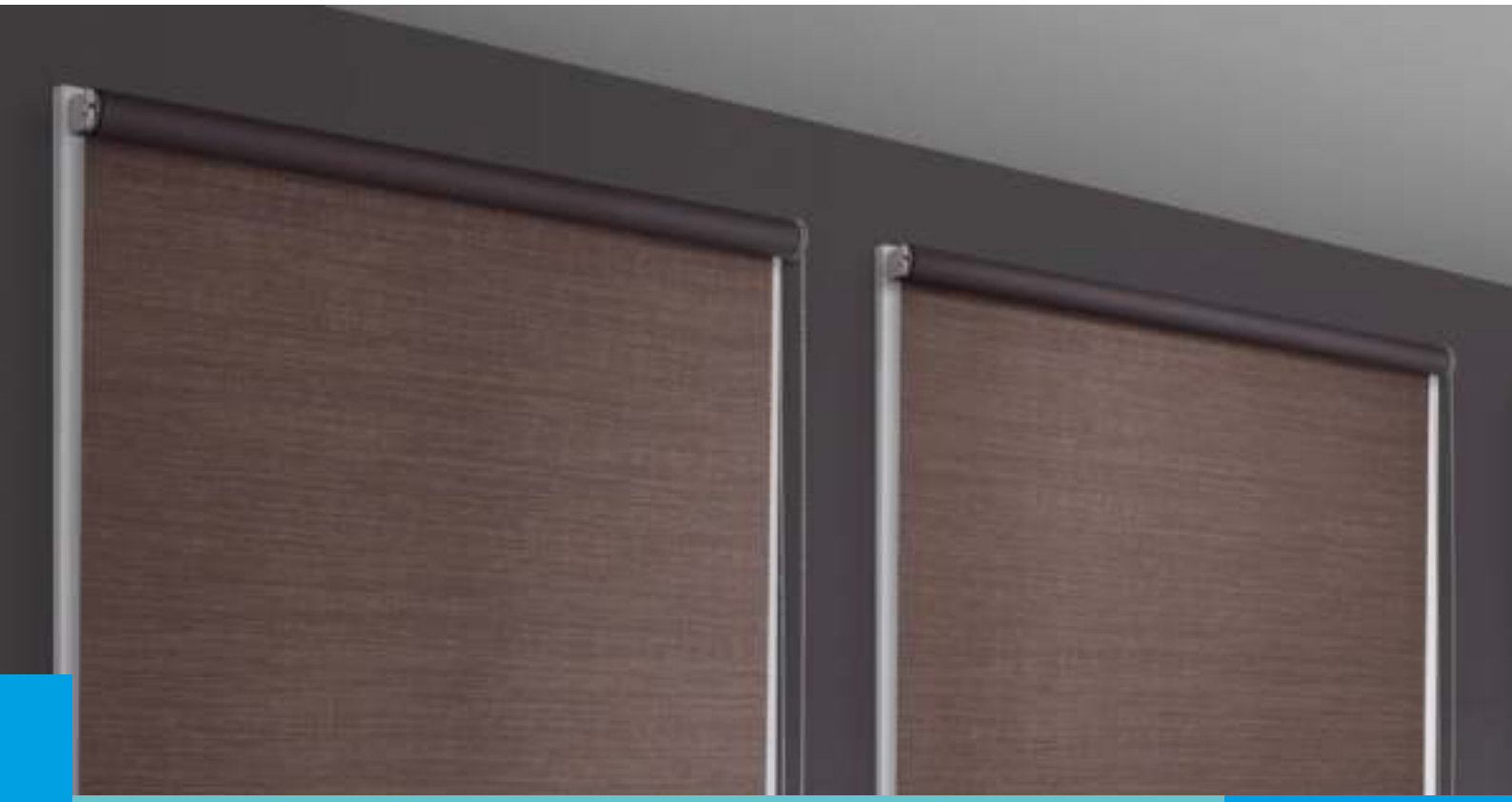

(NX) KETEN STOR PERDE 0,48 mm

NX900

NX901

NX902

NX903

NX905

NX906

NX920

NX922

NX924

NX930

NX932

(MS) YALDIZLI STOR PERDE SERİSİ

Yaldızlı stor perdeler ön yüzü yaldızlı arka yüzü polyester kumaşı ile kullanıldığı yere ışıltı ve şıklık katmaktadır.

% 100 polyester bir kumaştır. Çift akrilik kaplamadır.

Yaldız görünümlüdür.

Kumaş Kalınlığı:	0.37 mm
Gramaj:	195 gr/m2
Maksimum En:	200 cm'dir.

Kumaş Özellikleri

%100 polyester içeren bir kumaştan yapılmıştır. Ortamı karartmaz, yarı saydam ve ışık geçirgenliği mevcut bir kumaştır. Dışardan içeriyi veya içerden dışarıyı göstermez. Erime polyester teknolojisi ile çift akrilik kaplama olarak üretildiği için kumaşların kenarlarında herhangi bir şekilde atma yapması söz konusu değildir.

(MS) YALDIZLI STOR PERDE 0,37 mm

MS1700

MS1704

MS1706

MS1708

MS1710

MS1712

MS1714

(MS) YALDIZLI STOR PERDE SERİSİ

Yaldızlı stor perdeler ön yüzü yaldızlı arka yüzü polyester kumaşı ile kullanıldığı yere ışıltı ve şıklık katmaktadır.

% 100 polyester bir kumaştır. Çift akrilik kaplamadır.

Yaldız görünümlüdür.

Kumaş Kalınlığı:	0.37 mm
Gramaj:	195 gr/m2
Maksimum En:	200 cm'dir.

Kumaş Özellikleri

%100 polyester içeren bir kumaştan yapılmıştır. Ortamı karartmaz, yarı saydam ve ışık geçirgenliği mevcut bir kumaştır. Dışardan içeriyi veya içerden dışarıyı göstermez. Erime polyester teknolojisi ile çift akrilik kaplama olarak üretildiği için kumaşların kenarlarında herhangi bir şekilde atma yapması söz konusu değildir.

(MS) YALDIZLI STOR PERDE 0,37 mm

12074-V59

12074-V60

12074-V61

12074-V63

4104-V11

4104-V12

4104-V13

4104-V14

4104-V15

4167-V27

4167-V29

4167-V30

4167-V32

8132-V22

ANGLES-V10

ANGLES-V20

ANGLES-V30

ANGLES-V40

ANGLES-V50

ANGLES-V60

ÇİFTLİSİSTEMKARTELA

ANGLES-V70

ANGLES-V80

BT-1072

BT-1073

BT-1074

BT-1075

BT-1076

DR-2801

DR-2802

DR-2803

GL-1051

GL-1052

GL-1053

GL-1054

GL-1055

K-293124

K-293125

K-294124

K-294125

K-298124

K-298125

K-299124

K-299125

K-301123

K-301124

K-301125

K-301731

L-4142-V30

L-4142-V31

L-4142-V32

L-4142-V34

RS-1021

RS-1022

RS-1023

TB-1686-V01

TB-1686-V02

TB-1686-V06

TB-1686-V07

TB-1686-V08

TB-1686-V09

SCREEN SERİSİ

Özel üretim teknik bir kumaştan üretilen screen (yarısaydam) stor perdeler ince file dokuma görünümüne sahiptir. En büyük özelliği gündüzleri dışarıdaki manzaranızı kapatmaz. En büyük handikabı ise geceleri içeride ışık olduğu zaman içeriyi göstermesidir. Böyle durumlarda çiftli sistem perdeler ile kullanılması tavsiye edilir.

Özellikle yazıklar, yüksek camlı binalar ve ofisler gibi manzaranın kapanmasının istenmediği ortamlarda kullanılır.

Ev ortamında kullanımında yatak odaları gibi yüksek mahremiyet gerektiren odalarda tavsiye edilmez. Güneş ışınlarının yansımalarını engellediği gibi ortamın aydınlık kalmasını sağlar. Daha çok ofis ortamı için uygun olan ve renk alternatifi olan perde çeşidimizdir. % 30 Polyester % 70 PVC kumaştır.

Yanmazlık özelliği vardır. Işık geçirgenliği % 5'dir.

Kumaş Kalınlığı:	0.70 mm
Gramaj:	520 gr/m2
Maksimum En:	200 – 250 cm'dir.

Kumaş Özellikleri

%30 polyester ve % 70 PVC içeren bir kumaştan yapılmıştır. Ortamı karartmadığı gibi manzaranızı da kapatmaz, saydam bir kumaştır.İnce ve milimetrik file dokuma özelliği sayesinde güneş kırıcı etki yapar, güneş yansımalarını engeller. Bu sayede ortamda bulunan eşyalarınıza ve mobilyalarınıza gelebilecek güneş ışınlarının yansımalarını engeller.Yoğun nem ve sıcaklıktan etkilenmez.

Isı ve güneşin zararlı ışınlarının yalıtımı özelliği sayesinde kullanıldığı ortamlarda enerji tasarrufu sağlar. Cam elyafı özellikte olduğu için kumaş alev almaz özelliktedir.

SCREEN STOR PERDE 0,70 mm

SCREEN1005

SCREEN1006

SCREEN1007

SCREEN1009

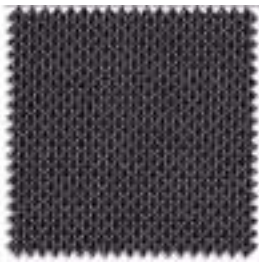

SCREEN1010

KARARTMA SERİSİ

Karartma özelliği olan bu perdeler güneş ışığı geçirmez özelliğe sahiptir ve her ortam için uygundur. Özel bir teknik tekstilden üretilen karartma perdeler dışarıdan gelen ışığı %100 oranda keserek içeride tam karartma sağlarlar.

Laboratuvarlar, sınıflar, hastaneler, konferans salonları, stüdyolar, sahneler vb. yerlerde kullanıma çok uygundur. Sedefli görüntüsü ile ortama şık bir hava katar.

% 100 polyester bir kumaştır. Karartma (blackout) amacıyla da kullanılır. Işık, ses ve ısı yalıtımı sağlayarak enerji tasarrufuna katıda bulunur.

Kumaş Kalınlığı:	0.37 mm
Gramaj:	300 gr/m2
Maksimum En:	200 – 250 cm'dir.

Kumaş Özellikleri

%100 polyester içeren bir kumaştan yapılmıştır. Blackout (karartma) kaplama olduğundan; ışık, ses ve ısı yalıtımı sağlar. Karartma stor perdelerde üç katman bulunur. Erime polyester teknolojisi ile çift akrilik kaplama olarak üretildiği için kumaşların kenarlarında herhangi bir şekilde atma yapması söz konusu değildir.

KARARTMA STOR PERDE 0,37 mm

KARARTMA601

KARARTMA602

KARARTMA606

KARARTMA607

KARARTMA609

KARARTMA611

KARARTMA615

ZEBRAPERDELER

%100 polyester bir kumaştır.

Değişik renk ve desenlerde baskılı zebra perde kumaşıdır. Kahve (coffee) baskılı, Cappucinno baskılı, Harita, Deniz, Mutfak, Çiçek, Bal, Araba, Alfabe, Bebek baskılı zebra perde modelleri bulunduğu gibi, İzmir, İstanbul ve Paris şehirleri temalı baskılı ve bunların renk kombinasyonlarını içeren bir kartelaya sahiptir.

Mutfaklar, salonlar, çocuk odaları, ofisler ve bir çok kullanım alanı olan baskılı zebra perde grubunda 26 ürün bulunmaktadır.

Gramaj: 145 gr/m2

Maksimum En: 270 cm'dir.

cafe au lait
cafe au lait

616 SERİSİ

%100 polyester bir kumaştan ve çeşitli renklerden oluşan ekonomik seri zebra perde kumaşıdır. Zebra Perde kartelasının en çok tercih edilen serilerinden birisi olan 616 serisi, 13 farklı renk çeşidiyle her ortama ve mekâna uyum sağlayacak bir modeli veya rengi barındırır. 270 cm genişliğe kadar üretilebilen bu seri, hem geniş mekânlar için dekoratif bir çözüm, hem de maliyet açısından uygun olması sebepleriyle tercih edilir.

Gramaj: 145 gr/m2

Maksimum En: 270 cm'dir.

ZA SERİSİ

Tıpkı 616 serisinde olduğu gibi %100 polyesterden oluşan bir kumaştır. ZA serisi canlı düz renkleriyle 12 farklı seçenek sunar. Tül dokuma kısımları 616 serisine göre daha seyrek olan bu seri, ışığın daha fazla içeriye girmesine olanak vererek enerji tasarrufu sağlar. Dışarıdaki manzarayı kapatmayan ZA tül bölümleri şık görüntüsüyle mekânlara farklılık katar.

Gramaj: 145 gr/m2

Maksimum En: 240 cm'dir.

BAMBU SERİSİ

Anti-statik özellikte olan bambu zebra kumaşları %100 polyesterden üretilir. Bunun yanında üzerindeki yatay çizgileriyle bambu ağacı görüntüsü oluşturur ve kullanıldığı mekâna bambaşka bir hava katar. Farklı renklerde ve desenlerde üretilirler. Bu özelliği birçok mimari, ev ve ofis tasarımında kullanımına olanak verir. Özellikle ahşabın hâkim olduğu dekorasyonlarda tercih edilen bambu zebra perdeler tüm mobilya, ahşap zemin ve ahşap duvar kâğıtlarınızla mükemmel uyum sağlar.

Kumaş Birim Ağırlığı:	138,14 +- 5 gr/m2,
Kapalı Bant Genişliği:	7,2 cm
Açık Bant Genişliği:	5 cm
Kalın Bant Kalınlığı:	0,4 mm
Açık Bant Kalınlığı:	0,22 mm
Kumaş En:	270 cm

BAMBU ZEBRA PERDE 0,40 mm

EKOSE ZEBRA PERDE SERİSİ

Üzerindeki yatay çizgileri dik kesen dikey kalın şeritleri ve bunun üzerindeki yaprak veya geometrik şekillerden oluşan desenleriyle mükemmel bir görünüm oluşturan ekose desenli zebra perde serisi pastel tonlarındaki renkleriyle, tüm yaşam alanlarında kullanılabilir olarak tasarlanmıştır. Yatay şeritleri bulunduğu ortama genişlik hissi katarken, dikey şeritleri tüm dekorasyonun bütününü oluşturan dikey çizgilerle bütünlük sağlar ve ortama derinlik hissi katar. %100 polyester kumaştan üretilir ve anti bakteriyeldir.

Gramaj: 145 gr/m2

Maksimum En: 270 cm'dir.

EKOSE ZEBRA PERDE

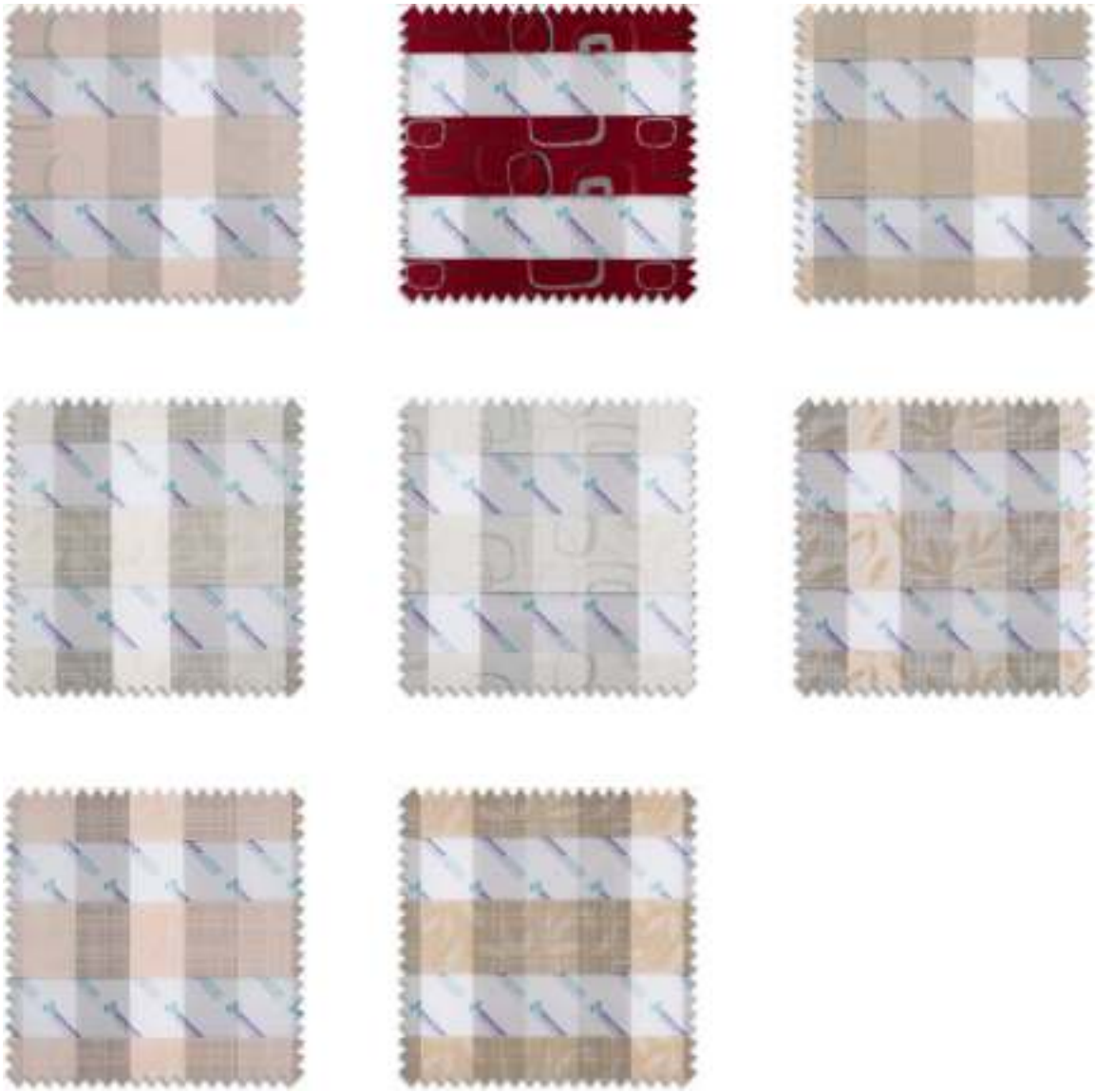

JAKARLI ZEBRA PERDE SERİSİ

Farklı tonlarda açık ve koyu renklerde üretilen jakarlı zebra perdeler, yatay şeritlerin üzerinde simli veya parlayan bir dokuda işlenen motifler ve desenleriyle sizlerin beğenisine sunulur. Klasiklerden vazgeçemeyenler ve otantik ortamları sevenler için en çok tercih edilen perde dekorasyon türüdür.

%100 polyesterden üretilirler ve anti-statik özelliği vardır. Güneş ışığını daha yoğun bir biçimde kırarlar. Böylece mobilyalarınızın üzerine gelecek güneşin zararlı ışınlarını engelleyerek tasarrufa katkıda bulunurlar.

Gramaj: 145 gr/m2

Maksimum En: 270 cm'dir.

JAKARLI ZEBRA PERDE

CİPS DOKULU SERİ

Cips dokulu zebra perde serisi yatay şeritlerin dokusunda bulunan düzenli ve dağınık çizgileriyle plise görüntüsü oluşturmanın yanı sıra içerdiği renkler dolayısıyla tüm dekorasyonlarla harika bir uyum sağlar. Kahverengi, siyah ve beyaz renklerin ağırlıkta olduğu kartela, bulunduğu ortama farklı bir hava katan zebra perde kumaşları içerir.

Gramaj: 145 gr/m2

Maksimum En: 270 cm'dir.

DAR PLİSE SERİSİ

Yatay şeritlerin boylarının dar olmasından dolayı bu isimle anılır. Minimal yaşam alanları için göz doldurur niteliktedir. Kartelasında düz renkler içerdiği gibi, renk geçişli zebra perde kumaşları da bulundurur. Renk geçişli zebra perdeler tüm mekânlarda kullanılabilir tasarlanmıştır. Üzerinde taşıdığı birbirine geçen bu iki uyumlu renkler serisi, hem oda bütünlüğünü korur hem de dekoratif açıdan çarpıcı sonuçlar almanızı sağlar.

Gramaj: 145 gr/m2

Maksimum En: 270 cm'dir.

GENİŞ PLİSE SERİSİ

Tıpkı dar plise kartelasında olduğu gibi renk geçişli zebra perdeleri içeren geniş pliseli zebra perde kartelası da düz ve renk geçişli kumaş modellerini içerir. Ayrıca bunların yanında iki renkli plise zebra perde modelleri de vardır. Geniş yatay şeritleri sayesinde bulunduğu ortamda genişlik hissi uyandırır. Kapatıcılığı sayesinde de mahremiyeti ön planda tutar. İki hatta üç renk geçişli olması daha geniş bir dekorasyon alternatifi sunar.

Gramaj: 145 gr/m2

Maksimum En: 270 cm'dir.

SİMLİ PLİSE SERİSİ

%100 polyesterden üretilen simli plise perde serisi zebra perdeler, çok çeşit renk seçenekleriyle gelir. Renk geçişli pliseli zebra perdeleri de içermesinin yanı sıra, bu aşağı katlanmış olan pliselerin üzerindeki sim görünümüyle bulunduğu ortama çok şık bir hava katar. Her dokudan kumaş bulunan bu kartela alternatif olarak sim görünümünü sunar. Gösterişlidir ve bulunduğu her ortama zengin bir hava katar. Kullanım alanı çok geniştir. Evin tüm odalarında kullanılabileceği gibi ofis, oteller ve salonlarda tercih edilirler.

Kapalı Bant Genişliği: 8,8 cm

Açık Bant Genişliği: 5,8 cm

Kalın Bant Kalınlığı: 0,74 mm

Açık Bant Kalınlığı: 0,2 mm ve eni 270 cm'dir.

Gramaj: 143,5 +-5 gr/m2

Maksimum En: 270 cm'dir.

CİPS DOKULU ZEBRA PERDE

DAR PLİSE ZEBRA PERDE SERİSİ

GENİŞ PLİSE ZEBRA PERDE SERİSİ

SİMLİ ZEBRA PERDE SERİSİ

DİKEYPERDELER

Dikey PVC perdeler daha çok ofis ve işyerlerinde tercih edilir. Dikey perdeler PVC veya kumaştan yapılabilirler. Dikey PVC perdede renk ve desen seçenekleri oldukça geniştir. Eğimli alanlarda kullanılabilir. Bu perdelerin en büyük özelliği ışığı yönlendirme imkânına sahip olmalarıdır. Çalışma sistemine göre tek tarafa toplanan, çift tarafa toplanan, ortada toplanan ve ters toplanan olmak üzere dört farklı kullanıma olanak tanır.

Her Yerde Tam Uyum

İster kumaş, ister PVC olsun tüm dikey perde modelleri çok geniş bir model ve renk yelpazesine sahiptir. Evinizin ya da ofisinizin duvarları, mobilyaları, yer döşemeleri hatta asma tavanınıza göre dekore edebileceğiniz bir dikey perde modeli mutlaka kartelalarda kullanıma sunulmuştur. Dahası renk geçişli perdeler yaratılabilmekte ve istenilen renkler yan yana getirilerek dekore edilebilmektedir.

PVC Dikey Perdeler

Özellikle tek parça ve geniş ölçüdeki camlar için ideal olan PVC perdeler güneşe karşı son derece dayanıklılık gösterir. Bant genişlikleri 89 mm olarak üretilen PVC dikey perdeler 20 adet renk ve desen modeliyle sunulur. Tüm eğimli alanlarla uyumludur.

Kumaş Dikey Perdeler

Tüm stor perde kumaşlarından kesilebilen dikey kumaş perdelerde en ve boy ölçülerinde sınırlama yoktur. Kumaş bant genişlikleri 89 mm ve 127 mm olarak iki ölçüde standart hale gelmiştir. Tüm kumaş türlerinden kesilebildiği için çok geniş bir ürün yelpazesine sahiptir. Çatı kapı ve pencereleri gibi eğimli alanlarda perde kullanım zorluğunu ortadan kaldırır.

Mükemmel Işık Kontrolü

Dikey perdeler çift yönlü mekanizma üzerinde çalışırlar. Perde rayı üzerinde yürüyen vagonlar perdenin tamamen açılıp kapanmasını sağlarken, bantları kendi ekseninde çeviren kontrol mekanizması 180 derecelik bir açıda dönüşe olanak tanıyarak muhteşem bir ışık kontrol sistemi sağlar. Güneş ışığını istediğiniz oranda ve istediğiniz açıda içeri alırsınız. Bu da dikey perdeleri son derece kullanışlı kılar.

Yeni Nesil Kumaş Türleri

Dikey perdelere istenilen kumaşın kesilebiliyor olma özelliği, bu perde türünün modasının geçmeyeceğinin göstergesidir. Taşıyıcı vagonlar üzerinde taşınan kumaş bantların değiştirilebilme özelliği sayesinde, tüm yeni trend kumaşlar, özel üretim tekstiller ve isteğe bağlı kesilen kumaş türleri ile uyum sağlar. Size de her zaman tekstil modasının en şık ürünlerine sahip olma alternatifi sunar.

Motorlu Dikey Perdeler

Tüm model dikey perdelerin en gözde özelliklerinden birisi de motorlu ve uzaktan kumandalı olarak kullanılabiliyor olmasıdır. Bu da kontrol mekanizmasına erişim zor olan yerlerde dahi dikey perdeleri motorlu olarak kullanmaya olanak tanır. Yüksek camlı mimarilerde ve yüksek vitrin alanlarında tercih edilen bu ürün her alanda şıklıktan ve uyumdan vazgeçemeyenler için en güzel çözümü sunar. Akıllı ev ve bina otomasyon sistemleri ile senkron çalışabilen motor mekanizmaları kullanıma başlandığı günden itibaren konfor ve rahatlık sağlar.

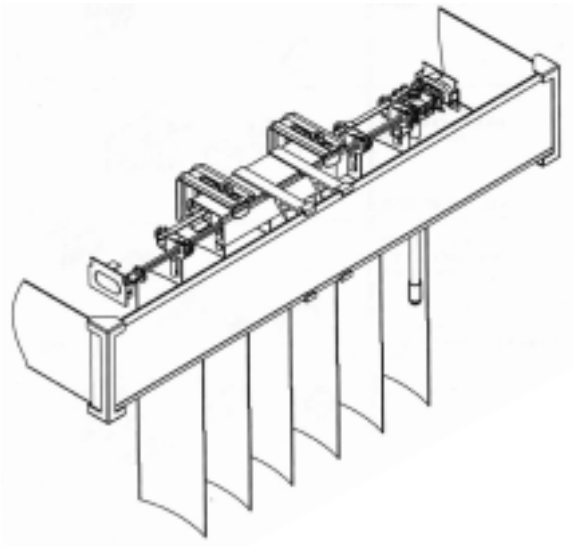

PVC dikey perdeler üstün ışık kontrolü için tasarlanmış en kullanışlı perde alternatifidir. Ekstra kullanım kolaylığı ve odanıza güneşi süzerek alma özelliklerinin yanı sıra tüm pencerenizi kaplayacak kadar ölçüler çıkabilir. Ayrıca eşyalarınız veya duvar renkleriyle mükemmel uyum sağlayarak bulunduğu ortama fonksiyonellik katar.

PVC bantların %100 oranında ışık geçirmeme özelliği tam mahremiyet sağlarken aynı zamanda güneşin zararlı ışınlarından koruyarak tasarruf sağlar. Özellikle yaz aylarında güneşi direkt gören cephelerde güneşi tam keserek ortamın iklimlendirilme enerjisine katkıda bulunur.

PVC dikey perdelerin geniş plastik ve hareketli bantları temizlik için büyük ölçüde kolaylık sağlar. Toz tutmaz ve hayvan tüyleri gibi partikülleri üzerinde barındırmaz. Nemli bir bez yardımıyla çok kolay bir şekilde silinebilir. Bu özelliği PVC perdeleri ofis ortamlarında da kullanmak için eşsiz kılar. 89 mm geniş bantların reflektif özelliği ortama şıklık ve modern bir hava katar.

PCV DİKEY PERDE 89 mm

Dikey perdelerin kumaş kesim modelleri çok geniş renk ve desen seçenekleri ile gelir. Öyle ki, stor perdelerde kullanılan tüm kumaşlar dikey perdeler için cnc makinelerle kesilerek hazırlanabilir. Son derece dekoratiftir ve mahremiyet sağlaması açısından idealdir. Güneşi bulunduğu ortama süzerek alır ve bu da muhteşem bir görüntü oluşturur. Kumaş bantlar tam kapatıldığında kumaşın özelliğine bağlı olarak güneşi %100 orana kadar kesebilir. Bu da yer kaplamalarınız ve mobilyalarınızın güneşin zararlı ışınlarından korunmasında yardımcı olur. Ray üzerinde hareket eden vagonlara klipslerle takılmak suretiyle montajı kolaydır.

PVC perdelere göre daha geniş kullanım alanına sahip olan dikey perdeler tüm mekânlar için çözüm oluşturan bir perde türüdür. Evinizin içinde farklı kumaş türlerini de kombin yaparak kullanıma olanak sunar. Böylece bireysel olarak her türlü dekorasyona imkân tanır.
Veranda kapıları, çatılar gibi eğimli alanların pencere ve kapıları, sürgülü camlar ve balkon kapıları için mükemmel çözümler sunan kumaş dikey perdeler motorlu seçenekleri ile de zengin kullanım alanlarına hitap eder.
Günümüz teknolojilerinde özel teknikler kullanılarak üretilen tekstillerde kir tutmaz kumaşlar tercih edilerek temizlik sorununu tamamen ortadan kaldırır.

KUMAŞ DİKEY PERDE 89 – 127 mm

GX SERİSİ

GX400

GX402

GX410

GX420

GX430

GX435

GX460

GX462

GX464

GX470

GX471

GX473

GX480

GX490

GX494

GX571

GX579

GX583

İPY SERİSİ

İPY3000
İPY3011
İPY3012
İPY3013-2
İPY3026
İPY3027
İPY3028
İPY3033
İPY3045
İPY3054
İPY3060
İPY3063
İPY3064
İPY3065
İPY3067
İPY3070
İPY3072
İPY3077
İPY3089
İPY3091
İPY3097

KARARTMA SERİSİ

KARARTMA601

KARARTMA602

KARARTMA606

KARARTMA607

KARARTMA609

KARARTMA611

KARARTMA615

MX1000

MX1100

MX1200

MX1300

MX1400

POLYESTER SERİSİ

P1501

P1502

P1503

P2538

P2539

NX SERİSİ

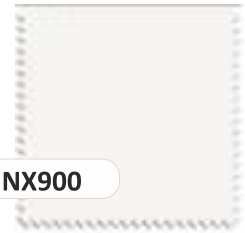
NX900

NX901

NX902

NX903

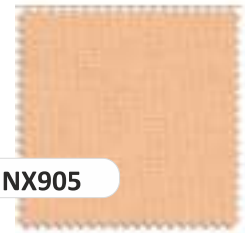
NX905

NX906

NX920

NX922

NX924

NX930

NX932

SCREEN SERİSİ

SCREEN1005

SCREEN1006

SCREEN1007

SCREEN1009

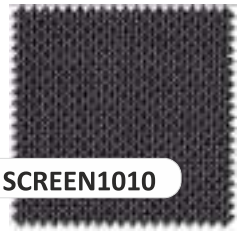
SCREEN1010

JALUZİPERDELER

KLASİK & MODERN İÇ MEKÂNLAR

Jaluzi perdeler en eski mekanik sistemli perde modellerindendir. Yatay slaytlar yukarı aşağı açı yapacak şekilde hareket ettirerek güneş kontrolü sağlanır. İçeriye giren ışık slaytların arasından geçip birbiriyle kesişerek gözü rahatsız etmeyen bir gölgelendirme sağlar. Alüminyum, plastik ve ahşap gibi malzemelerden üretilebilen jaluziler kolay temizliği sayesinde de en çok tercih edilen perde çeşitlerinin başında gelir.

Geniş Kullanım Alanı

Günümüzde tül ve kumaş perdelere göre daha çok tercih edilen mekanik sistemli jaluzi perdeler yapıldığı malzemeye göre farklı fiyat ve görünüm seçenekleri sunar. Bu da jaluzi perdeleri her mekanda kullanılabilir kılar. Başlarda ofisler, kurumlar, oteller, restoranlar ve yönetici odaları gibi yerlerde ağırlık olarak kullanılmaya başlandıysa da, günümüzde yaşam alanı sayılabilecek her alanda kullanıma uygun bir jaluzi modeli bulunmakta.

Ahşap Jaluziler

Çok geniş kullanım alanına sahip olan ahşap jaluzi modelleri son derece şık bir görünüme sahiptir. Sunta veya gerçek ağaçtan yapılabilirler ancak sunta jaluziler güneşten etkilenir, eğilme ve açılma yapar, raf ömrü kısadır ve kullanışsızdır. Bu sebepten Mekanik Sistem Perde Sistemleri, kartelasında yalnızca güneşe en yüksek dayanıklılığı gösteren, açılma ve eğilme gibi sorunlar çıkarmayan gerçek ağaçtan yapılan jaluzi ürünlerini barındırır.

Ahşap jaluzilerin başlıca özellikleri aşağıdaki gibi sıralanabilir.

- *Slayt genişlikleri ve renk seçeneklerinden dolayı dekoratif bir görünüm*
- *Bulunduğu alandaki zemin kaplamaları, ahşap merdivenler ve mobilyalarla mükemmel uyum*
- *Kullanım alanına göre 25 mm veya 50 mm slayt kalınlık seçenekleri*
- *Motorlu olarak da kullanılabilme özelliği*
- *Kolay temizlenebiliyor olması*
- *Ahşap dayanıklılığı sayesinde uzun ömürlü olması*

Alüminyum Jaluziler

Micro (mikro) jaluzi ismiyle bilinen alüminyum jaluzilerin en büyük özelliği güneşi %100 keserek tam karartma sağlayabiliyor olmasıdır. Hafiftir ve kontrol edilmesi kolaydır. Temizliğinin çok kolay yapılabiliyor olması başlıca tercih edilme sebeplerindendir.

Micro jaluzilerin başlıca özellikleri aşağıdaki gibidir.

- *Bulunduğu ortama modern bir görünüm*
- *Alüminyum malzemesinden dolayı çok dayanıklı ve uzun ömürlü olması*
- *16 mm ve 25 mm slayt bant genişlik seçenekleri*
- *Geniş ve dar slayt seçenekleri sayesinde çok esnek güneş kontrolü imkânı*
- *Çok geniş renk yelpazesi ve her ortama uyum sağlanabilirliği*
- *Desenli ve perfore görünüm seçenekleri*
- *İki cam arasına uygulanabilme özelliği*

Zıgıl Sabitleme

Zıgıl sabitleme aparatı, eğim bulunan camlar ve içeri açılan pencere kanatları için düşünülmüş bir sistemdir. Kanat üzerinde bağlanan bu aparat çelik ya da ip kordon ile jaluzi mekanizmasına gerdirilerek perdenin sabit olarak pencere kanadıyla birlikte hareket etmesini sağlar. Bu hareket sırasında jaluzinin cama ya da doğramaya çarpmasını engelleyerek kullanım ömrünü uzatır.

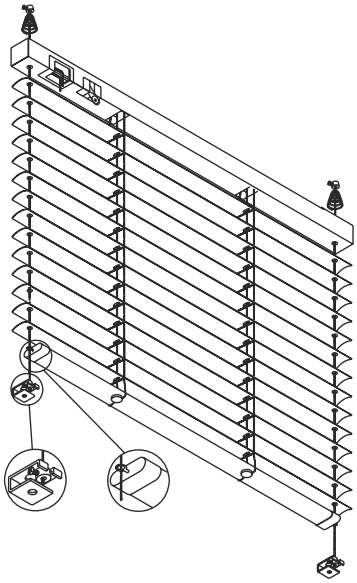

Kullanım Kolaylığı

Tüm jaluzi modellerinde kullanılan mekanik sistem temel olarak aynıdır. İp kordon yardımıyla slaytların aşağı – yukarı hareketi sağlanırken, mekanizmaya bağlı döndürülebilir çubuk sayesinde slaytların açı değiştirilme işlemi yapılır. Ayrıca motorlu kullanıma imkân vermesi ve uzaktan kumandalı kullanılabilme özelliği jaluzi perdeleri çok kullanışlı kılar.

Temizlik

Ahşap veya micro jaluzilerin temizliği diğer tüm mekanizmalı perdelerden daha kolaydır. İlk montajdan sonra kolay sökülüp takılabiliyor olması temizlik olanaklarını arttırır. Nemli bir bezle kolayca silinerek temizliği yapılır. Ahşap jaluzilerde, mobilyalarda kullanılan ahşap yüzey temizleyicisi kullanılabileceği gibi alüminyum jaluzilerde de su ile yapılan temizlik yeterlidir.

AHŞAP JALUZİLER

Ahşap Jaluzi perdelerde slayt genişliği 25mm ve 50mm olmak üzere 2 farklı ölçü bulunmaktadır. Onlarca farklı renk seçeneği ve doğal görünümü ile ahşabın sıcaklığını ve dekoratif uyumunu yaşam alanlarınıza yansıtır. Kumaş fonlar ve tül perdelerle uyumluluk arz ederler

Ahşap jaluzi perdeler içeriye giren ısıyı %65 oranında keserek ısı tasarrufu sağlar. Açılır kapanır camlarda zıgıl aparatı ile sabitlenerek çarpması engellenir ve daha uzun ömürlü kullanım sağlanır. Genel olarak dekoratif görünüme sahip metal ip ağırlığı kullanılır. Standart olarak ahşap jaluzi perdenin toplama ip yönü sağda, çevirme çubuğunun yönü ise sol taraftadır.

25 mm Ahşap Jaluzi

İnce ahşap jaluzi olarak adlandırılan bu slaytlar, yine kendi renginde ahşap döndürme çubuğu mekanizması kullanılarak hareket kontrolü sağlanır. Minimum 25 cm olarak üretilebilen bu modeller, maksimum 170 cm'ye kadar ölçülere çıkabilmektedir.

İnce slaytlar eğimli camlarda kolaylıkla kullanılabilir. Türkiye standart pencere yüksekliği olarak kabul edilen 200 cm'lik bir 25 mm ahşap jaluzi perde, tamamen toplandığında 30 cm yer kaplamaktadır. Maksimum yükseklik 300 cm'ye kadar üretilebilir.

50 mm'lik olan türüne göre daha hafif olduğundan 25 mm'lik ürünler ev kullanımında tercih sebebidir. Elle kontrol edilebileceği gibi motorlu seçeneği de vardır.

50 mm Ahşap Jaluzi

Kalın ahşap jaluzi olarak da adlandırılan bu slayt genişliğine sahip jaluzi perdelerin yön kontrolü ip kordon ile sağlanır. Minimum 47 cm üretilebilen bu modeller, maksimum 180 cm'ye ölçüye çıkabilmektedir. Eğimli pencerelerde uygulanamaz. Türkiyede standart pencere yükseklik ölçüsü olarak kabul edilen 200 cm yüksekliğinde bir perde tamamen toplandığında 50 cm yer kaplar. 25 mm jaluzilerde olduğu gibi, bu modellerde de 300 cm yüksekliğe kadar üretim yapılabilir.

Daha kalın slayt bantlarına sahip olan bu ürün, dekoratif olarak bir çok alanda kullanılabilir. Ofisler, yüksek camlı binalar, cafeler, plazalar, oteller ve ev salonlarında tercih edilebilirler. Elle kontrol edilebileceği gibi motorlu seçeneği de vardır.

Lake Ahşap Jaluzi

Lakelenmiş ahşap jaluziler de 50 mm'lik slaytlar üzerine uygulanmış vernik ile oluşur. Renk ve ton farklılığı oluşturmaz. Lake ile cilalanarak parlak bir görünüm kazandırılır.
Tüm ölçü ve çalışma sistemleri 50 mm ahşap jaluzi ile aynıdır.

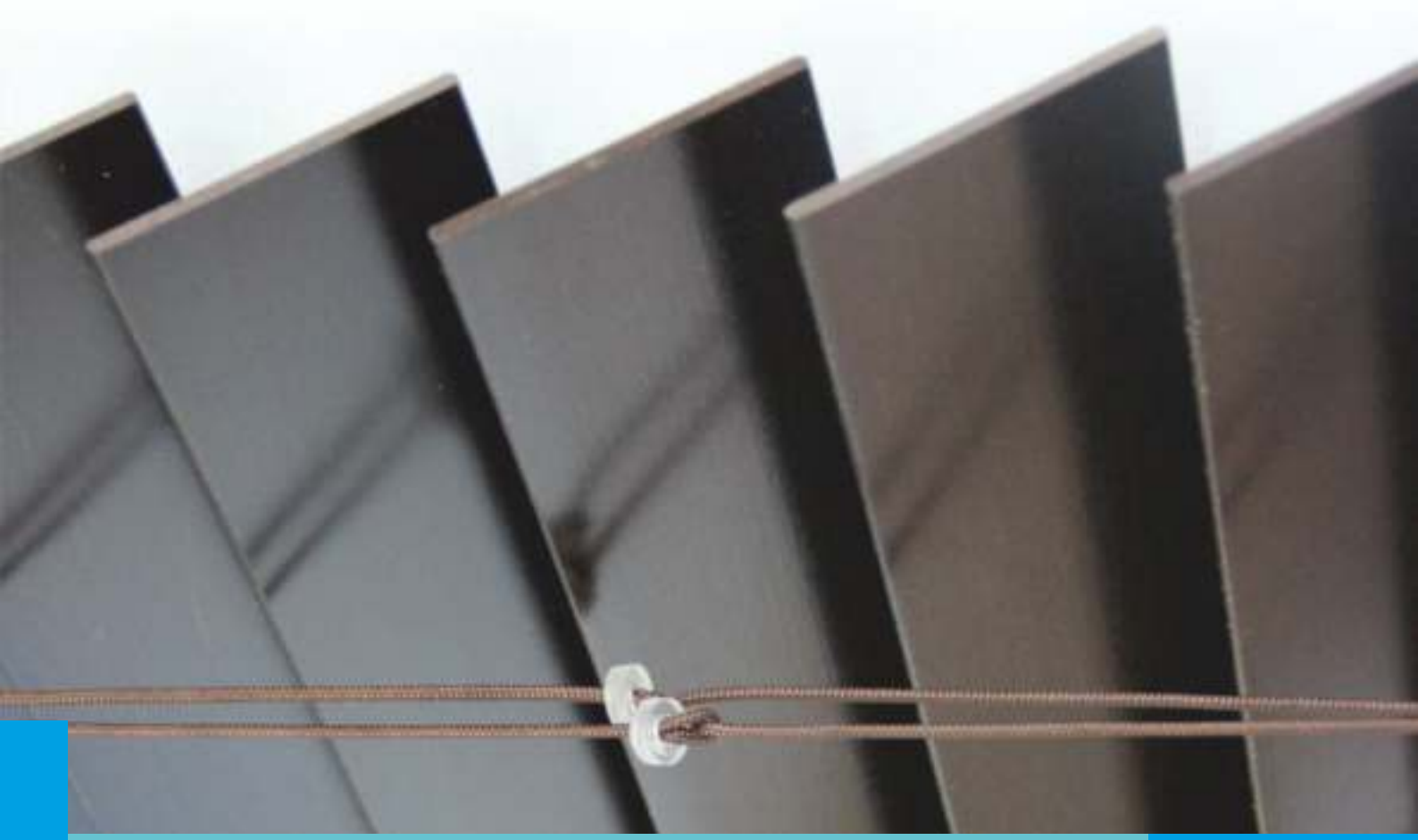

Neden Ahşap Jaluzi?

- *Güneşe, ısıya ve soğuğa çok dayanıklı olmaları ahşap jaluzileri bir adım öne çıkarır.*
- *Geniş renk ve ölçü seçenekleri her mekânda ve her türlü dekorasyon ile kullanılabilir.*
- *Ahşabın yapısında ışığı geçirgenlik bulunmadığından tam mahremiyet sağlar.*
- *Açıyı istediğiniz gibi ayarlayarak bulunduğu ortamda tam ışık kontrolü sağlar.*
- *Ahşap yapısı sayesinde çok kolay temizlenebilir.*

Temizliği Nasıl Yapılır?

Doğal ahşaptan üretilen bu perde türlerinin temizliği tıpkı mobilyalar gibi yapılmalıdır. Slaytları tamamen kapalı konuma getirilen jaluzi, nemli bir bez ile tozu alındıktan sonra ahşap yüzey temizleyici kimyasallar ile temizlenebilir. Aynı işlem slaytlar ters çevrildikten sonra jaluzinin diğer yüzeyine tekrarlanır ve jaluzi kurumaya bırakılır.

Kartela

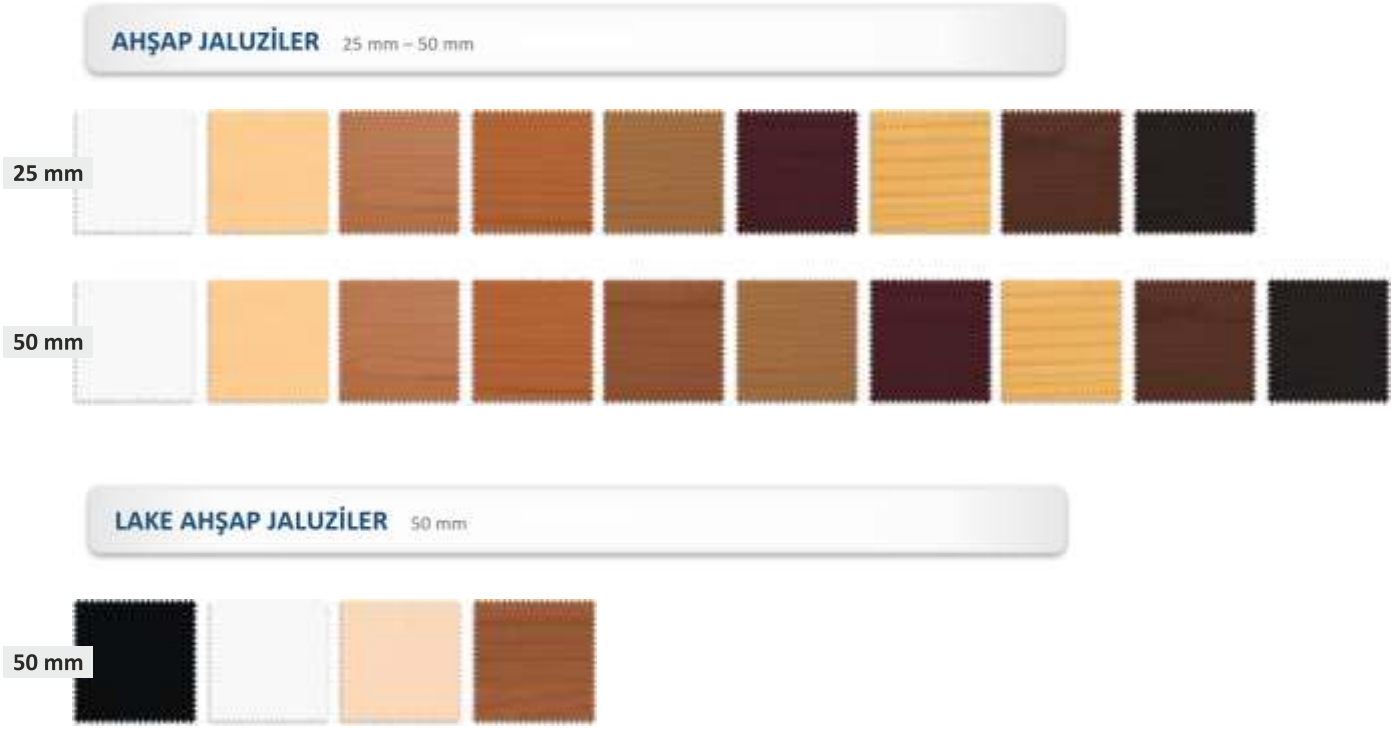

ALÜMİNYUM JALUZİLER (Mikro Jaluzi)

Her alanda kullanılabilmeyi hedefleyen alüminyum jaluzi perdeler 16 mm ve 25 mm kalınlık seçeneklerine sahiptir. Slayt kalınlığı 0,21 mikron olarak üretilen bu perde modelleri hafifliği ve yüksek ışık kontrolüne olanak tanıması sebebiyle her mekânda kullanıma uygundur. Kendi içerisinde simli, perfore (delikli) ve ahşap desenli görünümleriyle kullanım alanlarını arttırır. Tüm renklerde üretilebilen alüminyum jaluziler hafifliği ve zıgıl sistemiyle sabitlenebilme özellikleri sayesinde eğimli pencerelere de rahatlıkla uygulanabilir. Motorlu ve kumandalı kullanılabilme seçenekleri mikro jaluzilerden vazgeçemeyen kullanıcılar için çözüm alternatifleri sunar.

16 mm Alüminyum Jaluzi

Micro jaluzi de denilen 16 mm alüminyum jaluzi, ürün gamında en çok tercih edilen seridir. Perde tamamen açıldığında slaytların arası 16 mm olduğundan 25 mm olan ürüne göre kapatıcılığı daha fazladır ve daha yüksek mahremiyet sağlar. Yüksek ışık kontrolü imkânı sunar ve dışarıdan içeriyi görünmesini ortadan kaldırır. Bunların dışında 16 mm olan jaluzi perdeler daha kibar ve zarif görünümüyle bulunduğu ortama modern bir hava katar.

25 mm Alüminyum Jaluzi

Ofis ve yüksek camlı alanlarda en çok tercih edilen jaluzi perde çeşididir. Uzun ömürlü ve dayanıklı oluşu, çok çeşit renk seçenekleri, kolay temizliği ve motor – kumanda ile kontrol edilmesi kullanımda tercih sebebidir.

ALÜMİNYUM JALUZİLER 16 mm - 25 mm

Perfore Jaluzi Perde

Sadece 25 mm'lik alüminyum slaytlardan üretilebilen perfore jaluziler üzerinde özel baskılarla oluşturulmuş yoğun delikler bulunur. Bu delikler jaluzi tamamen kapatıldığında bile içeriye bir miktar ışık girmesini mümkün kılarken, screen perdelerde olduğu gibi dışarıyı görmenize olanak verir.

PERFORE JALUZİLER 25 mm

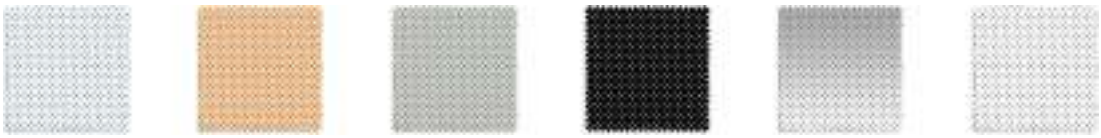

Ahşap Desenli Jaluzi Perde

25 mm slayt genişliğinde üretilen ahşap desenli jaluzi perdeler, ahşabın yoğunlukta kullanılarak dekore edildiği mekanlarda tercih edilirler.

AHŞAP DESENLİ JALUZİLER 25 mm

SAHNEPERDELERİ

Sahne perdeleri, tiyatrolar, hastaneler, okullar, büyük salonlar ve sahneler gibi gösteri yapılan geniş mekânlarda sahneyi gizlemek ve dekor oluşturmak için yapılan, çok büyük ebatlara çıkabilen bir perde türüdür. Sahne perdeleri sağa – sola açılabileceği gibi tek tarafa da toplanabilir. Büyük ebatlarda özellikle motorlu sahne perdeleri tercih edilmektedir.

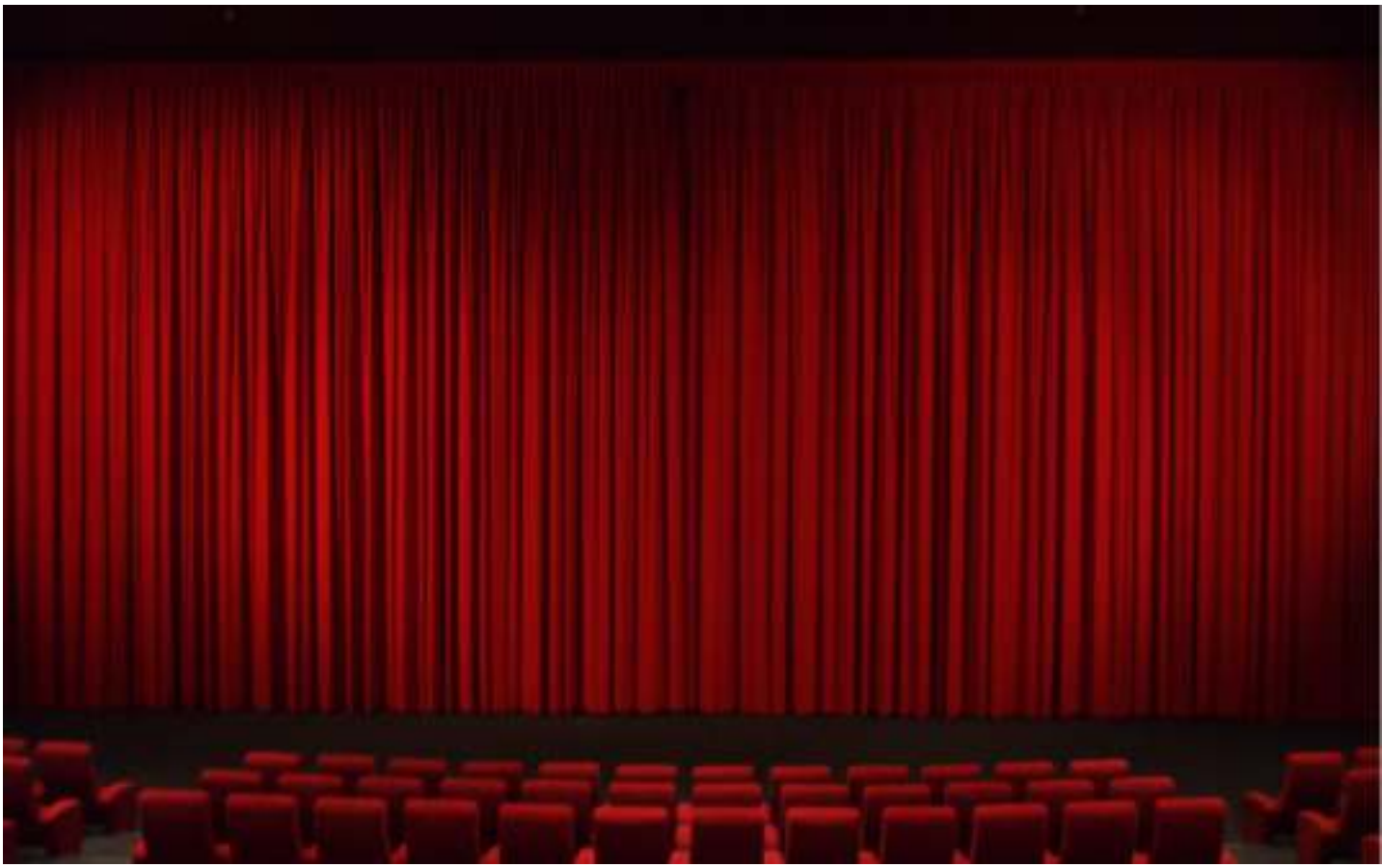

Uzaktan kumanda ile kullanılabilmeleri büyük ebatlar için kullanışlı olduğundan zaman ve enerji kazandırır. Manuel sistemli sahne perdelerine göre daha dekoratif gözükür.

Sahne Rayı Seçenekleri

Sahne perdelerinde kullanılan ray sistemleri, raya asılacak olan kumaşın yüksekliğine, genişliğine ve ağırlığına göre belirlenir. Kullanım alanına göre bir yolu takip etmesi gereken sahne perde sistemlerinde **oryantal tip ray sistemi** tercih edilir. Perdenin kesintisiz ve eksiz olarak hareket edebilmesi istikrarlı çalışması açısından çok önemlidir.

Tirajlı sahne perdesi rayları, bilinen klasik perdelerin sahne perdesi olarak kullanımına olanak sağlayan mekanizma rayıdır. İki yönden ve ortada toplanma özelliği vardır. Sahneye göre iki yana açılabilir veya tek tarafta toplanması sağlanabilir. Bunların dışında motorlu – motorsuz kullanıma olanak tanır. Uzaktan kumanda ile kontrolü yapılabilir.

Yukarı Açılan Sahne Perdeleri

Adından da anlaşılacağı gibi yerden yukarıya balon gibi toplanan perde türüdür. Sema perdesi olarak da bilinir. Sahnede görselliği ön plana çıkarmak istenen durumlarda tercih edilir. Motorlu veya manuel olarak kullanılabilir. Kadife kumaş kullanıldığında sahnedeki ses akustiğine katkıda bulunur.

Valans Perdesi

Sahne perdesinin önünde yer alan, taç görevi gören ve perdeye görsellik katan perde türüdür. Sahne perdesinde kullanılan kumaş ile aynı özelliklerde kumaş seçileceği gibi farklı bir kumaş türü ve rengi de tercih edilerek dekoratif kombinler tasarlanabilir.

Fon Perdesi

Sahne perdesi açıldıktan sonra, sahnedeki dekor arkasında bir fon oluşturmak için kullanılan kumaş fonlardır. Kullanılan fon perdesi sahneye derinlik ve boyut katar ve sahnenin arkasındaki duvarı – dekorları gizlemek için kullanılır.

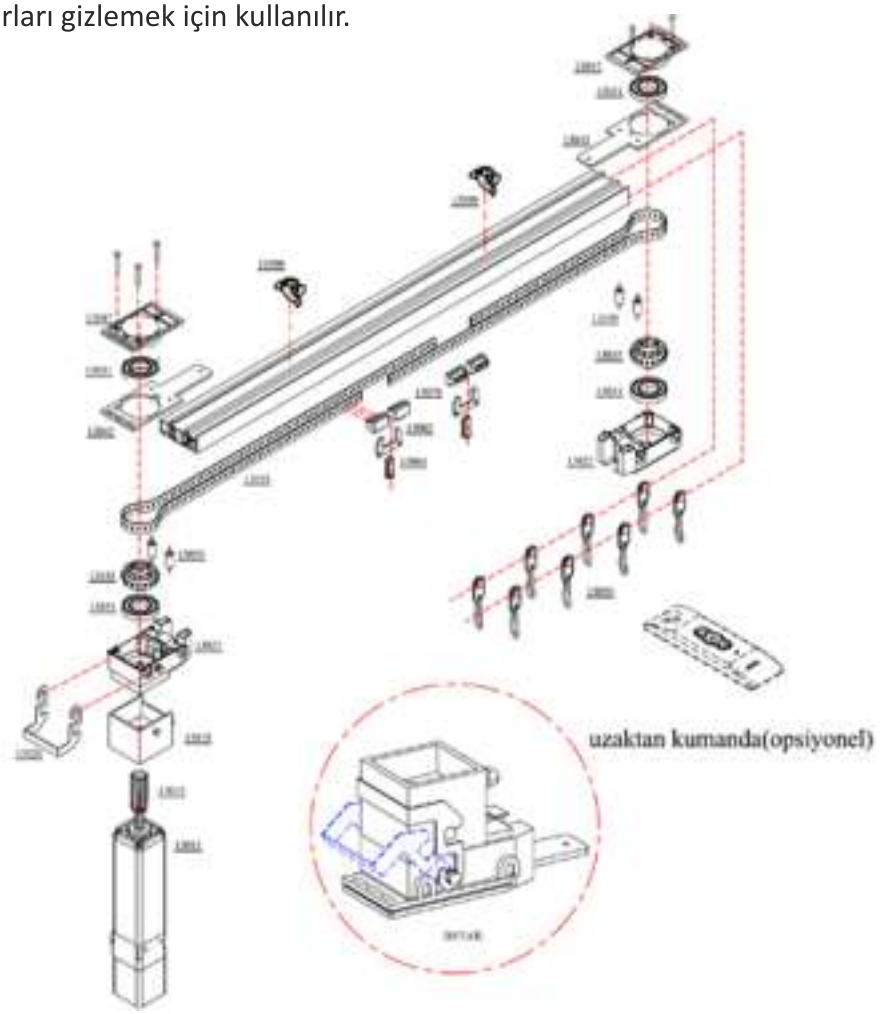

Sahne perdeleri çok geniş kumaş renk seçeneklerine sahiptir. Her renk ve her tür kumaştan üretilebilirler. Sahne tasarımları ve koltuk renklerine göre belirlenen perde renkleri en genel haliyle aşağıdaki 5 renk tercih edilmektedir.

SAHNE PERDESİ

Bordo

Kırmızı

Lacivert

Siyah

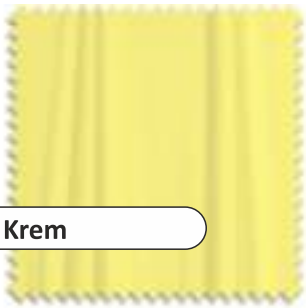

Krem

MEKANİK SİSTEM
Perde Sistemleri & Dekorasyon

Tüm **özel projeleriniz** ve **bayilik** başvurularınız için

bizimle irtibata geçin.

Cumhuriyet Mahallesi 329 Sokak No:4 Yazıbaşı - Torbalı / İZMİR
+90 (232) 853 81 82 (pbx)
+90 (232) 853 73 75
bilgi@mekaniksistem.com.tr
satis@mekaniksistem.com.tr
www.mekaniksistem.com.tr

NASILGİDİLİR?